# REDE LUCY MONTORO

## DETALHE DE ESQUADRIAS - PORTAS

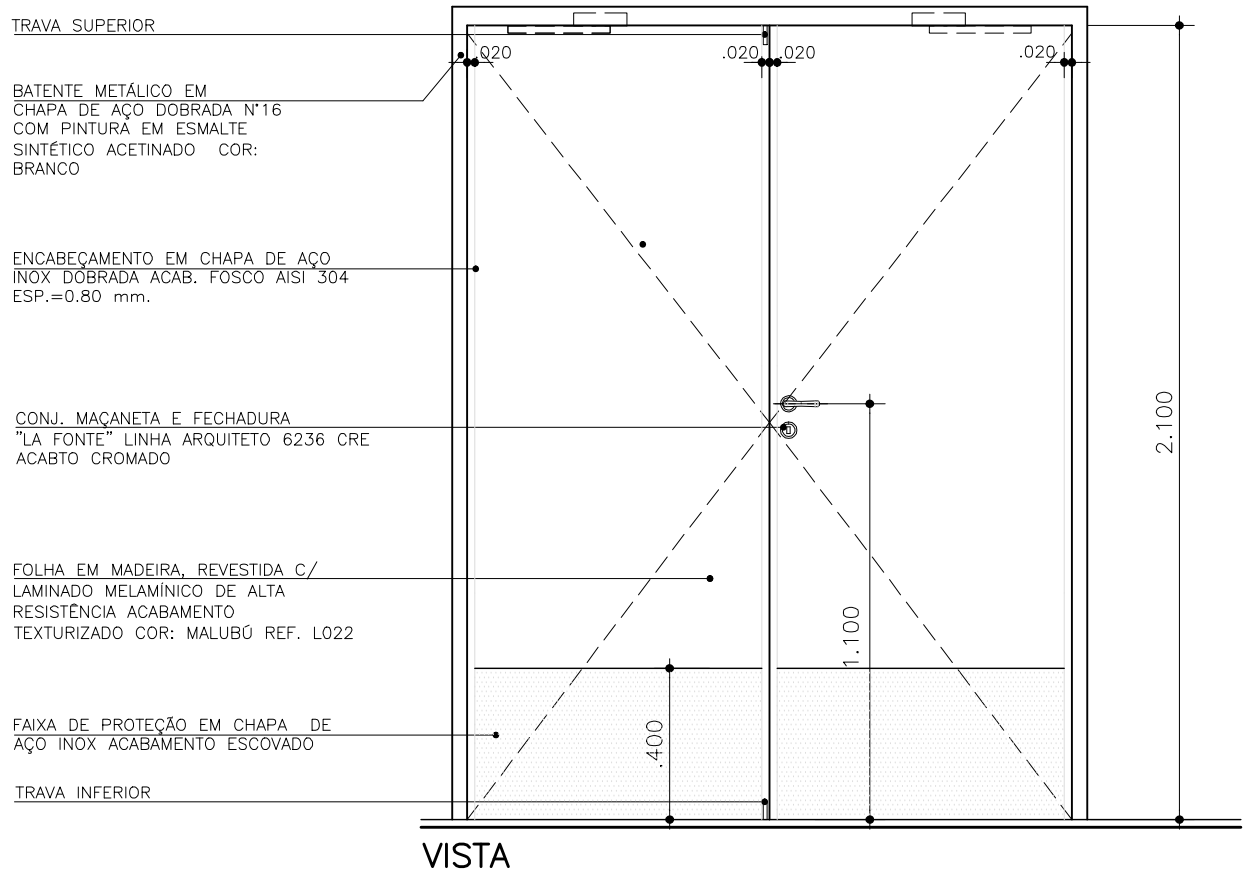


VISTA

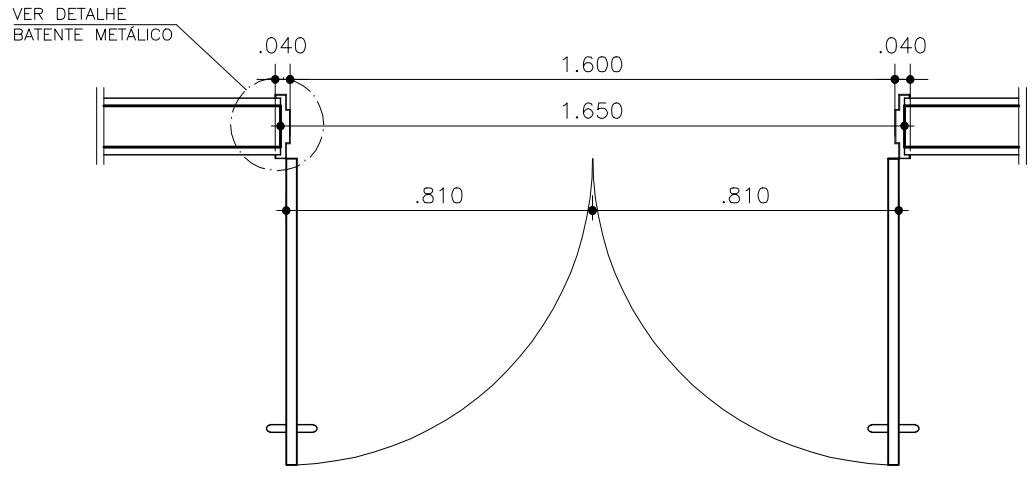


PLANTA

**PORTA PM4c**

**ESCALA 1:20**