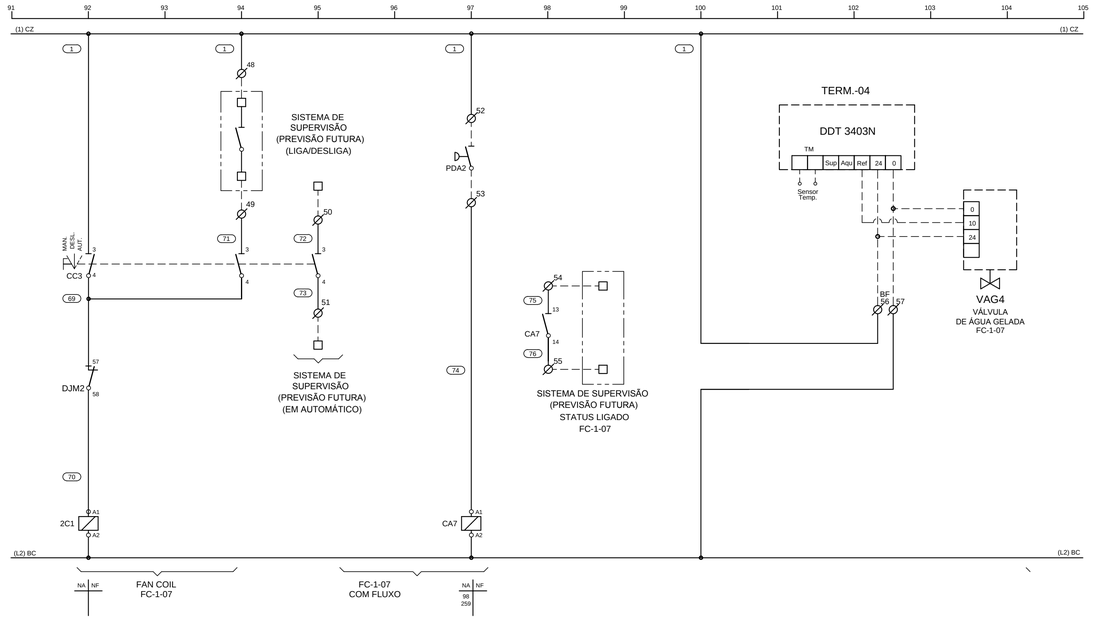

PROJETISTA
ECOTHERM SISTEMAS DE AR-CONDICIONADO
www.ecotherm.net.br - (11)3911.7600
Eng. Resp. Mauricio dos Santos - Crea - 0685088909-SP

INSTALAÇÕES DE AR CONDICIONADO

HOSPITAL DE BEBEDOURO

SISTEMA DE AR CONDICIONADO
BLOCO 1 - 2° PAVIMENTO
QUADRO ELÉTRICO
QF-AC-05

N° PROJETO
FL. 19 de 40
ARQUIVO HB-BL1-AC-QE-026-R2
ESCALA INDICADA

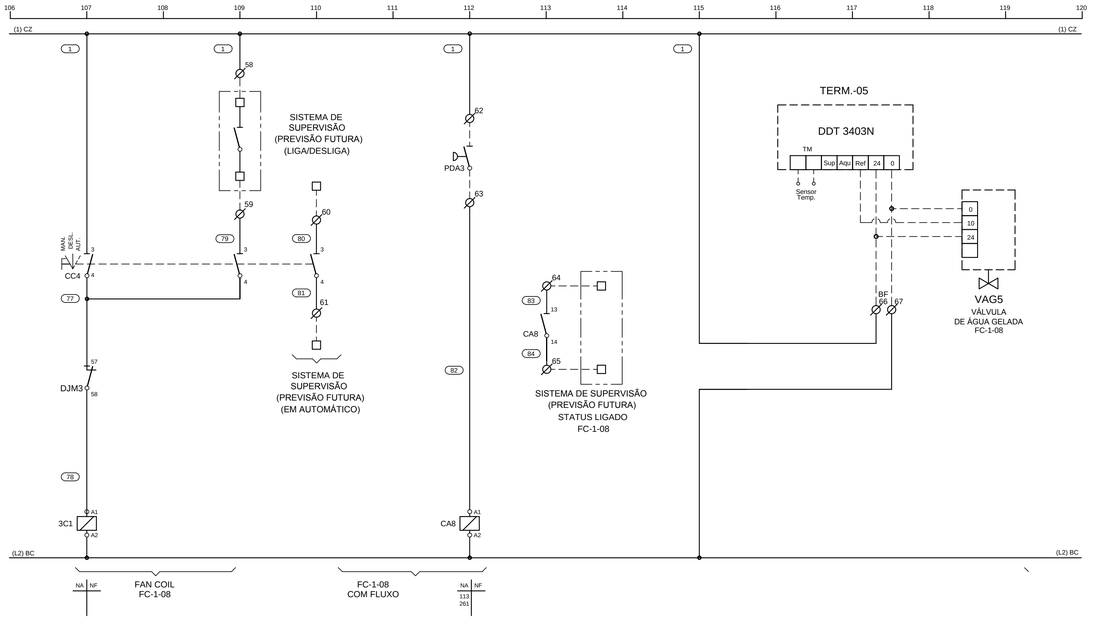

PROJETISTA
ECOTHERM SISTEMAS DE AR-CONDICIONADO
www.ecotherm.net.br - (11)3911.7600
Eng. Resp. Mauricio dos Santos - Crea - 0685088909-SP

INSTALAÇÕES DE AR CONDICIONADO

HOSPITAL DE BEBEDOURO

SISTEMA DE AR CONDICIONADO
BLOCO 1 - 2° PAVIMENTO
QUADRO ELÉTRICO
QF-AC-05

N° PROJETO
FL. 20 de 40
ARQUIVO HB-BL1-AC-QE-026-R2
ESCALA INDICADA

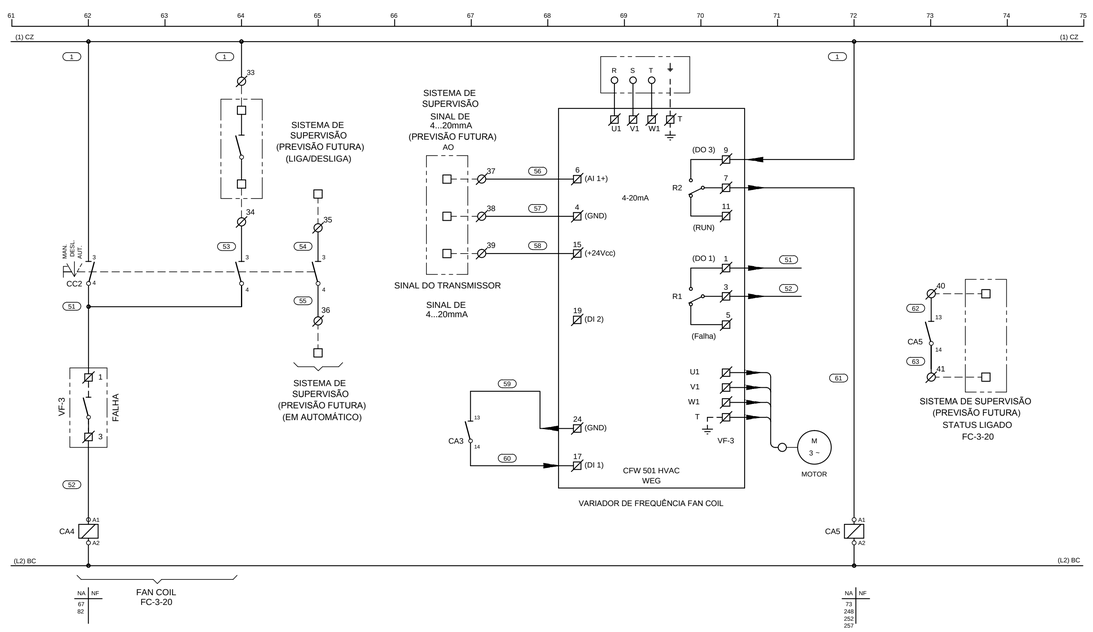

PROJETISTA
ECOTHERM SISTEMAS DE AR-CONDICIONADO
www.ecotherm.net.br - (11)3911.7600
Eng. Resp. Mauricio dos Santos - Crea - 0685088909-SP

INSTALAÇÕES DE AR CONDICIONADO

HOSPITAL DE BEBEDOURO

SISTEMA DE AR CONDICIONADO
BLOCO 1 - 2° PAVIMENTO
QUADRO ELÉTRICO
QF-AC-05

N° PROJETO
FL. 17 de 40
ARQUIVO HB-BL1-AC-QE-026-R2
ESCALA INDICADA

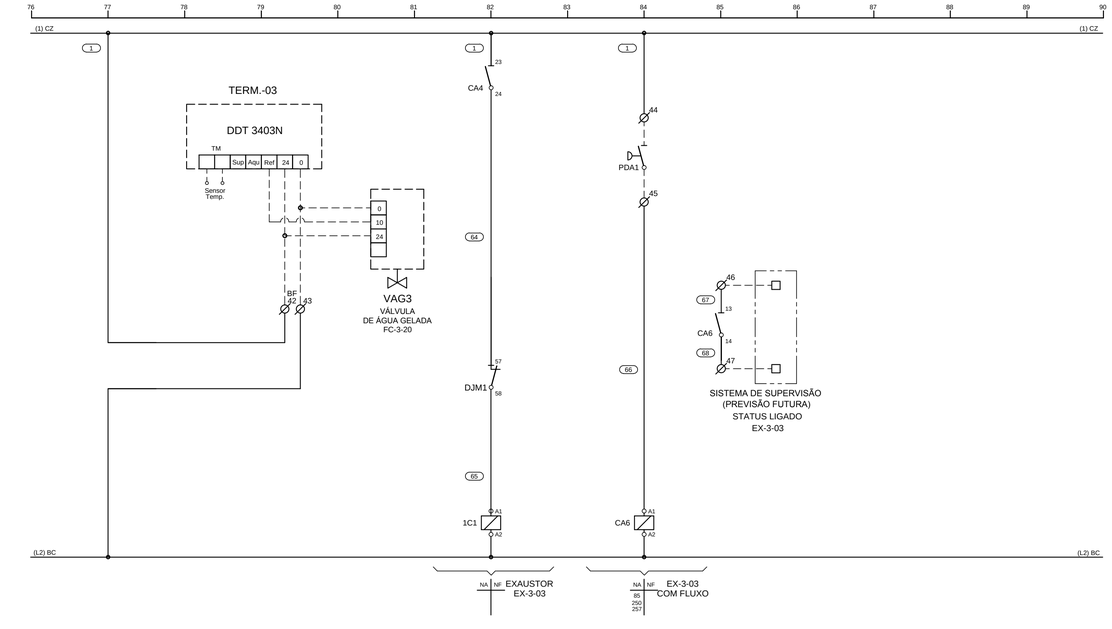

PROJETISTA
ECOTHERM SISTEMAS DE AR-CONDICIONADO
www.ecotherm.net.br - (11)3911.7600
Eng. Resp. Mauricio dos Santos - Crea - 0685088909-SP

INSTALAÇÕES DE AR CONDICIONADO

HOSPITAL DE BEBEDOURO

SISTEMA DE AR CONDICIONADO
BLOCO 1 - 2° PAVIMENTO
QUADRO ELÉTRICO
QF-AC-05

N° PROJETO
FL. 18 de 40
ARQUIVO HB-BL1-AC-QE-026-R2
ESCALA INDICADA