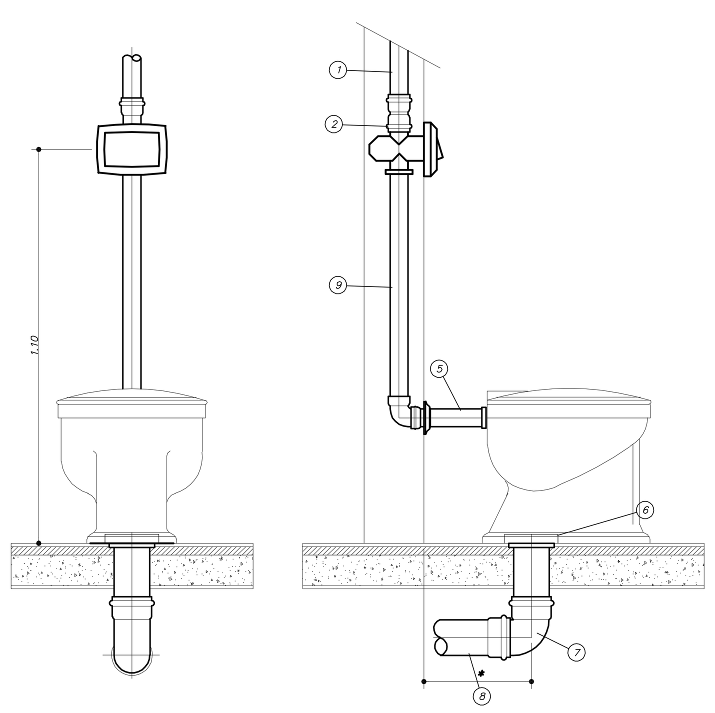

DETALHE – LIGAÇÃO DA BACIA COM VÁLVULA DE DESCARGA

SEM ESCALA

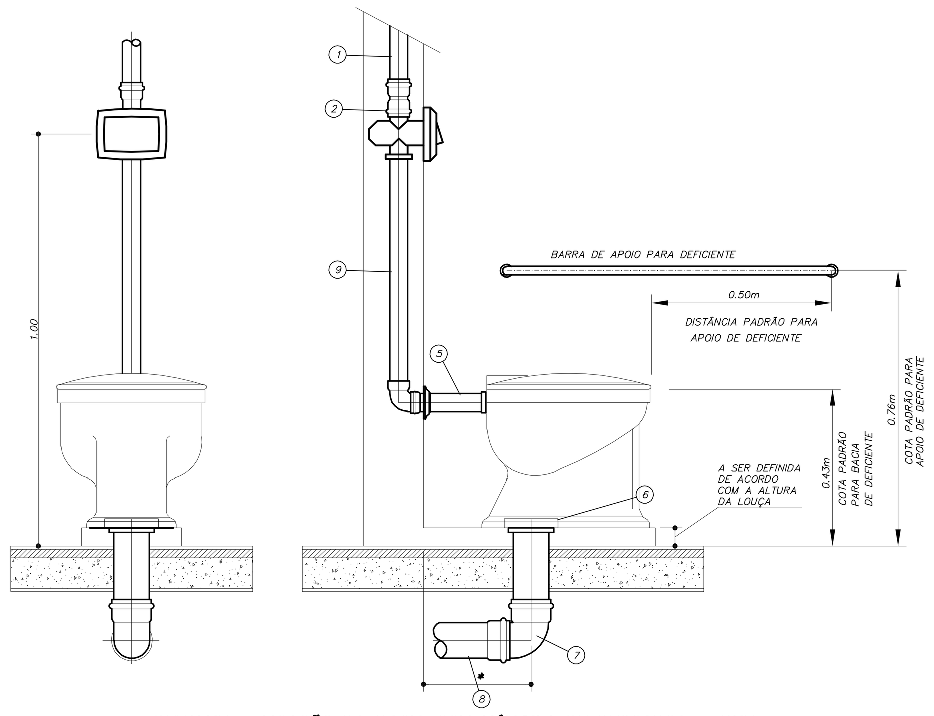

DETALHE – LIGAÇÃO DA BACIA COM VÁLVULA DE DESCARGA – PNE

SEM ESCALA

ITEM	DISCRIMINAÇÃO
1	TUBO DE PVC RÍGIDO SOLDÁVEL MARROM ø50mm
2	ADAPTADOR SOLDÁVEL CURTO COM BOLSA E ROSCA PARA REGISTRO ø50mmx1.1/2"
3	VÁLVULA DE DESCARGA
4	TUBO DE DESCARGA
5	TUBO DE LIGAÇÃO CROMADO COM CANOPLA E ANEL DE VEDAÇÃO
6	VEDAÇÃO PARA SAÍDA DE VASO SANITÁRIO – ø100mm.
7	JOELHO 90°
8	TUBO DE PVC RÍGIDO PARA ESGOTO PRIMÁRIO–ø100mm
9	TUBO DE DESCARGA VDE
*	DISTÂNCIA VARIA EM FUNÇÃO DO MODELO DA BACIA DE 26 A 33cm

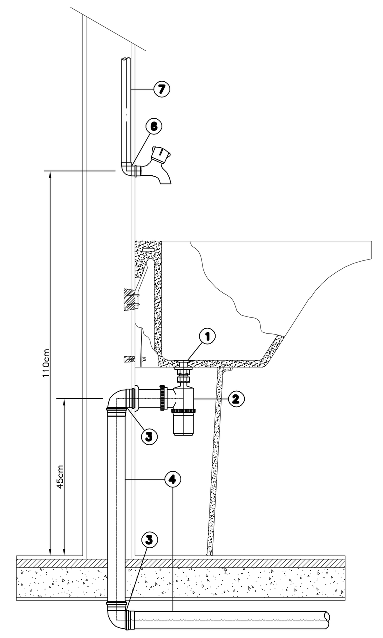

ITEM	DISCRIMINAÇÃO
1	VÁLVULA PARA TANQUE COM SAÍDA ROSCÁVEL
2	SIFÃO
3	JOELHO 90° 50 mm
4	TUBO DE PVC RÍGIDO PARA ESGOTO SECUNDÁRIO 50 mm
5	BOLSA ø1.1/2" COM ANEL DE BORRACHA
6	JOELHO 90° SOLDÁVEL COM BUCHA DE LATÃO PVC RÍGIDO AZUL – 25mm x 3/4"
7	TUBO DE PVC RÍGIDO SOLDÁVEL MARROM 25 mm

DETALHE DE INSTALAÇÃO DE TANQUE

SEM ESCALA

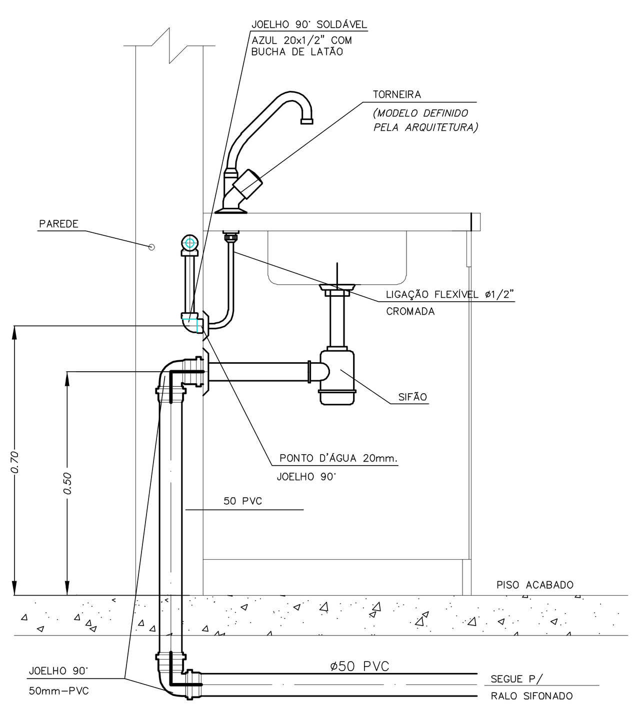

VISTA LATERAL

DETALHE DE INSTALAÇÃO DE PIA

SEM ESCALA

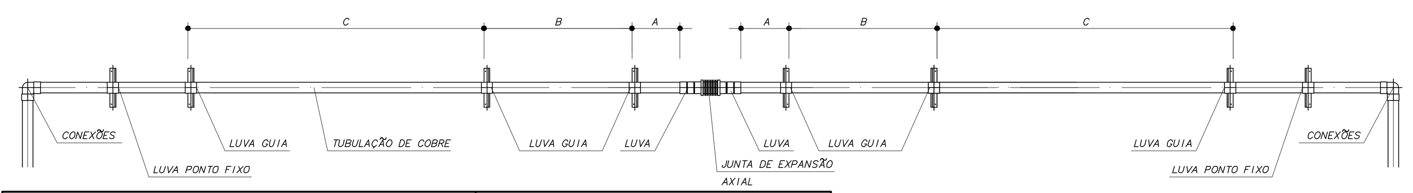

DISTRIBUIÇÃO DAS LUVAS GUIAS				ESPAÇAMENTO MÁXIMO ENTRE SUPORTES		
DIÂMETRO	DISTÂNCIA "A"	DISTÂNCIA "B"	DISTÂNCIA "C"	DIÂMETRO	HORIZONTAL	VERTICAL
ø15mm	0,10m	0,20m	0,75m	ø15mm	2,00m	2,00m
ø22mm	0,10m	0,30m	1,10m	ø22mm	2,50m	2,50m
ø28mm	0,10m	0,40m	1,40m	ø28mm	2,50m	2,50m
ø35mm	0,15m	0,50m	1,75m	ø35mm	3,00m	3,00m
ø42mm	0,15m	0,60m	2,10m	ø42mm	3,00m	3,00m
ø54mm	0,20m	0,75m	2,70m	ø54mm	3,00m	3,00m
ø66mm	0,25m	0,90m	3,00m	ø66mm	3,00m	3,00m
ø79mm	0,30m	1,10m	3,00m	ø79mm	3,00m	3,00m
ø104mm	0,40m	1,50m	3,00m	ø104mm	3,00m	3,00m

SUPORTES :
A LUVA PONTO FIXO E A LUVA GUIA PODEM SER UTILIZADAS COMO SUPORTE DE TUBULAÇÕES , EM PRUMADAS , BARRILETES , RECALQUE ,ETC.

DISTRIBUIÇÃO DE LUVAS GUIAS EM TUBULAÇÃO DE ÁGUA QUENTE

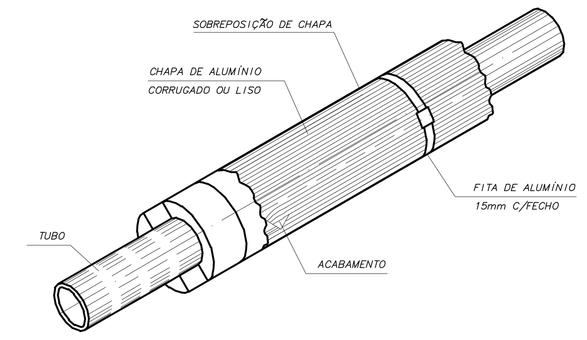

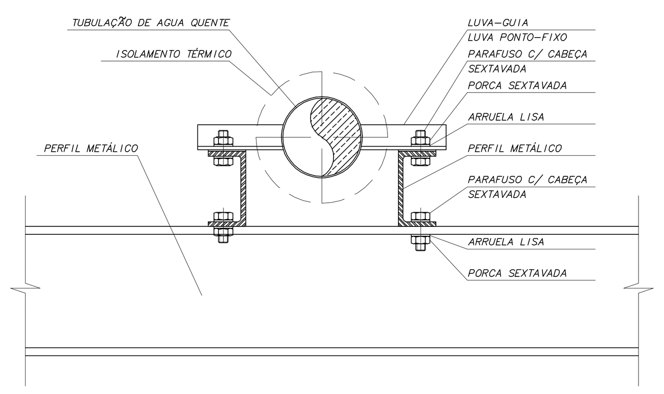

FIXAÇÃO P/TUBULAÇÃO DE ÁGUA QUENTE

ø TUBO	ESP. DO ISOLAMENTO		OBS:
	INTERIOR	EXTERIOR	
1/2"	1"	1"	
3/4"	1"	1"	
1"	1"	1"	
1 1/4"	1"	1 1/2"	
1 1/2"	1 1/2"	1 1/2"	
2"	1 1/2"	2"	
2 1/2"	2 1/2"	2"	
3"	1 1/2"	2"	
4"	1 1/2"	2"	
5"	2"	2"	
6"	2"	2"	
8"	2"	2 1/2"	
10"	2"	2 1/2"	
12"	2"	2 1/2"	
14"	2 1/2"	2 1/2"	
16"	2 1/2"	3"	
16"	2 1/2"	3"	

ISOLAMENTO P/TUBULAÇÃO DE ÁGUA QUENTE

MATERIAL DE ISOLAMENTO

ÁGUA QUENTE – POLIETILENO EXPANDIDO

LEGENDA DE ÁGUA FRIA

NOMENCLATURA	DESCRIÇÃO
AFP–	TUBULAÇÃO DE ÁGUA POTÁVEL
AFR–	TUBULAÇÃO DE ÁGUA DE REUSO
EAF–	TUBULAÇÃO DE ENTRADA D'ÁGUA
REC–AF–	TUBULAÇÃO DE RECALQUE DE ÁGUA POTÁVEL
REC–AFR–	TUBULAÇÃO DE RECALQUE DE ÁGUA DE REUSO
AGQ–	TUBULAÇÃO DE ÁGUA QUENTE
RAQ–	TUBULAÇÃO DE RETORNO DE ÁGUA QUENTE
SIMBOLOGIA	DESCRIÇÃO
T.L.	TORNEIRA DE LAVAGEM
	JUNTA DE EXPANSÃO PARA TUBULAÇÃO DE ÁGUA QUENTE
PF	PONTO FIXO INSTALADO COM JUNTA DE EXPANSÃO
	REGISTRO GAVETA
	VÁLVULA DE RETENÇÃO
	VÁLVULA GLOBO
	TUBULAÇÃO QUE SOBE
	TUBULAÇÃO QUE DESCE

INDENTIFICAÇÃO DOS SISTEMAS — XX 000 — DIÂMETRO

IDENTIFICAÇÃO DAS PRUMADAS

TIPO DE DETALHE — D–1 — N° SEQUÊNCIAL

IDENTIFICAÇÃO DE DETALHES

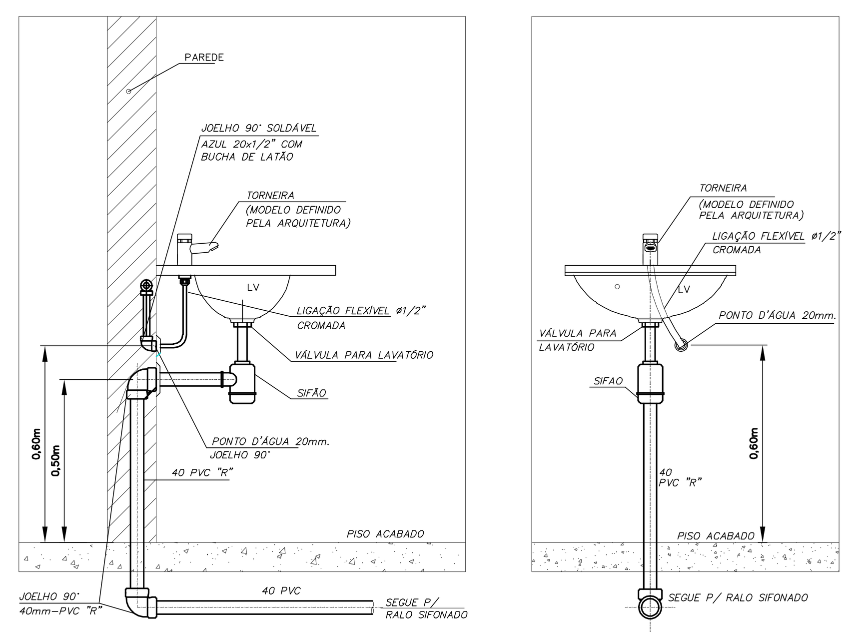

VISTA LATERAL — VISTA FRONTAL

DETALHE DE INSTALAÇÃO DE LAVATÓRIO EM SANITÁRIOS

S/ESC.

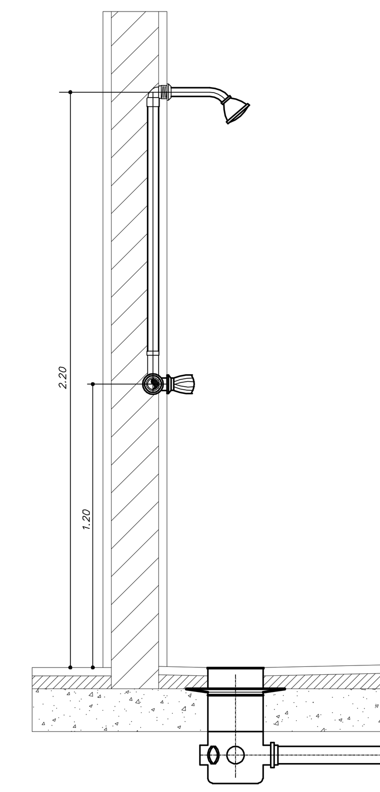

DETALHE DE INSTALAÇÃO DE CHUVEIRO

S/ ESC

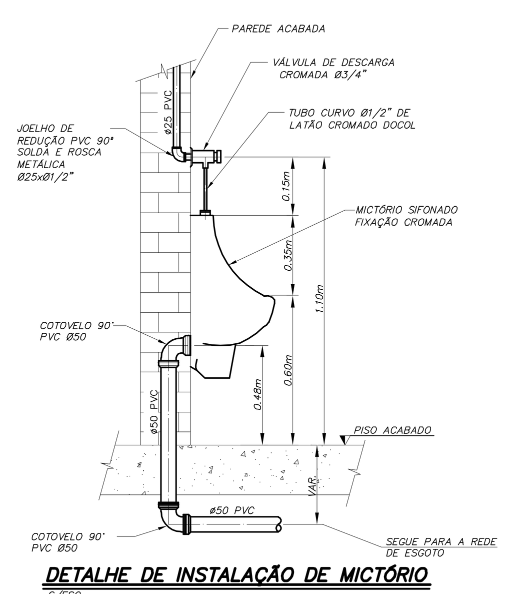

DETALHE DE INSTALAÇÃO DE MICTÓRIO

S/ESC.

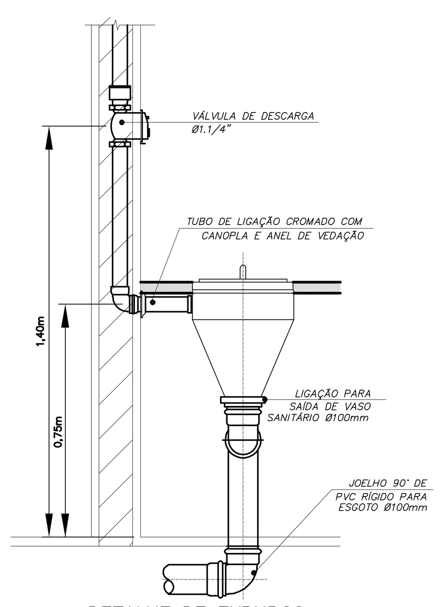

DETALHE DE EXPURGO

S/ESC.

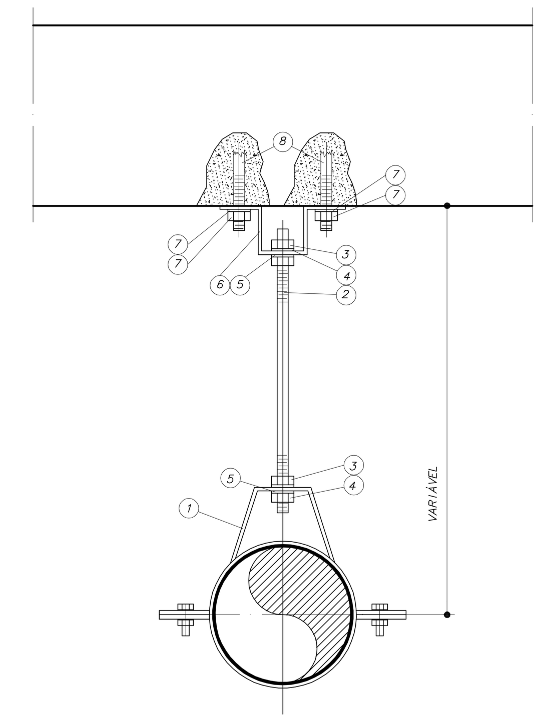

ø TUBO	DISTÂNCIA MÁXIMA ENTRE SUPORTES
1" a 1 1/2"	12 PES ou 3,70 mts.
1 1/2" a 6"	15 PES ou 4,57 mts.

BRAÇADEIRA UNIÃO DE HORIZONTAL (1)	VERGALHÃO COM ROSCA TOTAL (2)	PORCA SEXTAVADA (3)	PORCA QUADRADA (4)	ARRUELA DE PRESSÃO (5)	SUSPENSÃO PARA TIRANTE (6)	PORCA SEXTAVADA E ARRUELA DE PRESSÃO (7)	CHUMBADOR COM ROSCA EXTERNA (8)
REFERÊNCIA: SISA, MARVITEL OU SIMILAR							
ø							
1"	3/8"	3/8"	–	3/8"	3/8"	3/8"	3/8"
1 1/4"	3/8"	3/8"	–	3/8"	3/8"		
1 1/2"	3/8"	3/8"	–	3/8"	3/8"		
2"	3/8"	3/8"	–	3/8"	3/8"		
2 1/2"	1/2"	1/2"	–	1/2"	1/2"		
3"	1/2"	1/2"	–	1/2"	1/2"		
3 1/2"	1/2"	1/2"	–	1/2"	1/2"		
4"	1/2"	–	1/2"	–	1/2"		
5"	1/2"	–	1/2"	–	1/2"		
6"	1/2"	–	1/2"	–	1/2"		
8"	1/2"	–	1/2"	–	1/2"		
10"	1/2"	–	1/2"	–	1/2"		
12"	1/2"	–	1/2"	–	1/2"		
1/2"	3/8"	3/8"	–	3/8"	3/8"		
3/4"	3/8"	3/8"	–	3/8"	3/8"		

DETALHE DE FIXAÇÃO DAS TUBULAÇÕES

SEM ESCALA

O SISTEMA DE REUSO DEVERÁ INICIAR SUA OPERAÇÃO SOMENTE APÓS A CONCLUSÃO DE 100% DA OBRA.
DURANTE O PERÍODO DE OBRA OS RESERVATÓRIOS INFERIORES E SUPERIORES DEVERÃO SER ABASTECIDOS SOMENTE COM ÁGUA POTÁVEL.

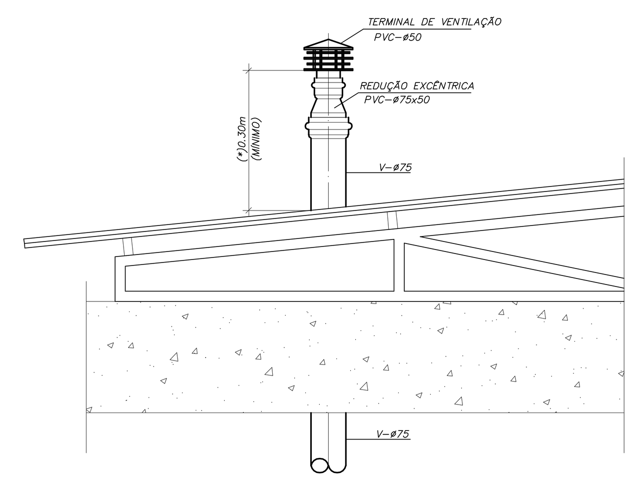

(*) DISTÂNCIA MÍNIMA DO TERMINAL DE VENTILAÇÃO À COBERTURA

TERMINAL DE VENTILAÇÃO

SEM ESCALA

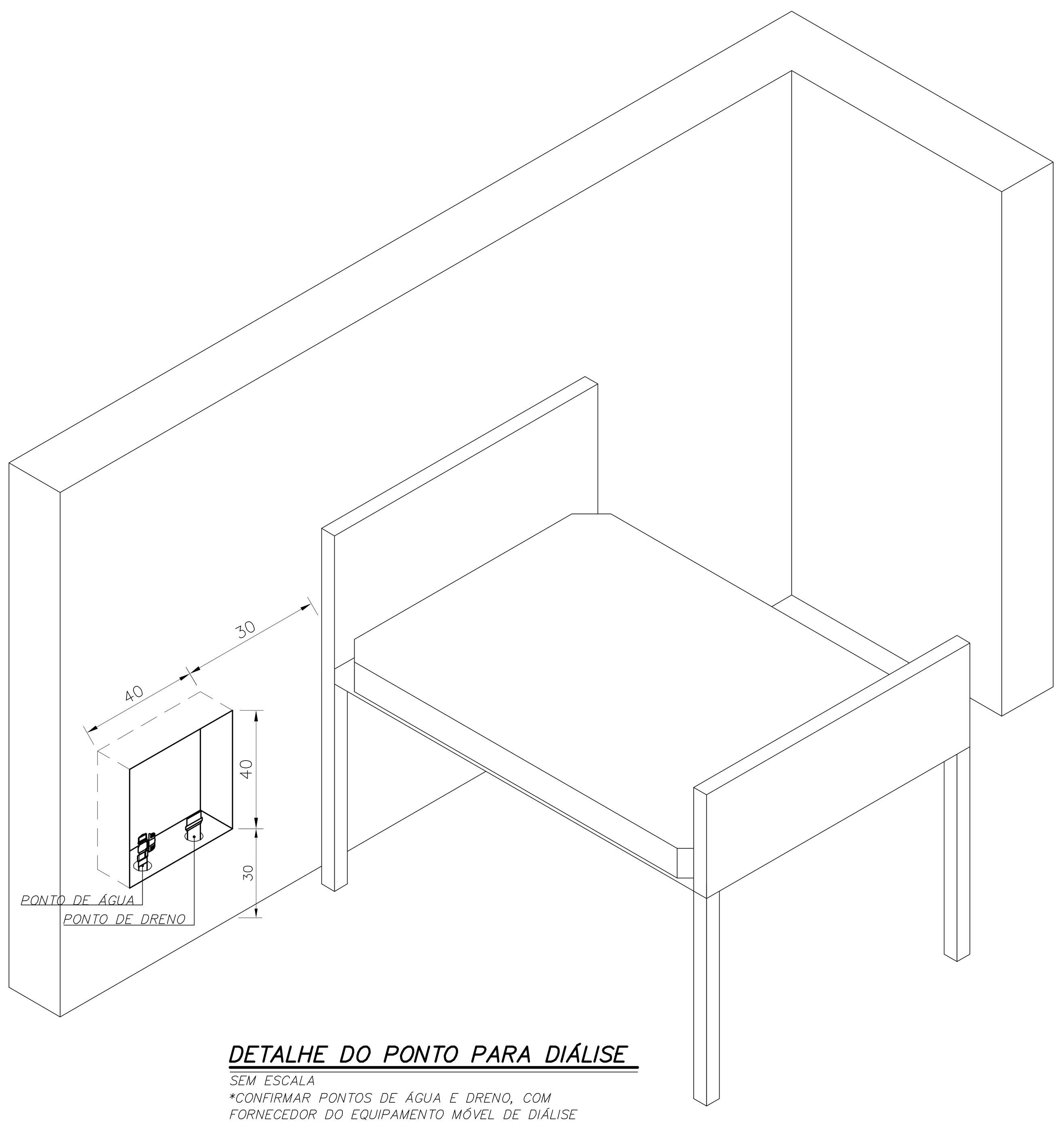

DETALHE DO PONTO PARA DIÁLISE

SEM ESCALA
*CONFIRMAR PONTOS DE ÁGUA E DRENO, COM FORNECEDOR DO EQUIPAMENTO MÓVEL DE DIÁLISE

Cor des.	Espessura (mm)
1	0,2
2	0,6
3	0,4
4	0,3
5	0,1
6	0,1
7	0,6
8	0,8
9	0,2
10	1,0
11	0,2
12	0,2
13	0,2
14	0,1
15	0,09
20 a 249	Use Objeto Color. Plot. Color.
250	0,1 67%
251	0,1 54%
252	0,1 40%
253	0,1 28%
254	0,1 13%

Usar as espessuras indicadas e a cor preta.

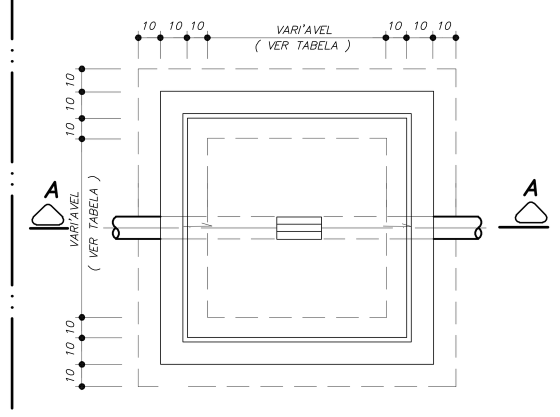

DIMENSÕES DA TAMPA (M)	PROFUNDIDADE LIMITE (M)	OBSERVAÇÕES
0,40 x 0,40	0,60	prever degraus para acesso e inspeção da caixa
0,60 x 0,60	0,80	
0,80 x 0,80	1,00	
1,00 x 1,00	1,20	
1,20 x 1,20	1,80	

– distância máxima entre caixas: 20,00m – item 5.7.4 (NBR 10844/89))
– as caixas poderão ser de tijolos maciços ou blocos de concreto com espessura mínima de 0,20m.
– caso a caixa fique situada na área de acesso à veículos , a malha de aço que compõe a tampa de concreto, deverá ser ø 6,3 c/15, aço CA 60–B, recobrimento da armadura= 2,5cm, de acordo com a NBR 6118, ITEM 6.3.3.1

MEDIDAS EM CENTIMETROS

PLANTA
SEM ESCALA

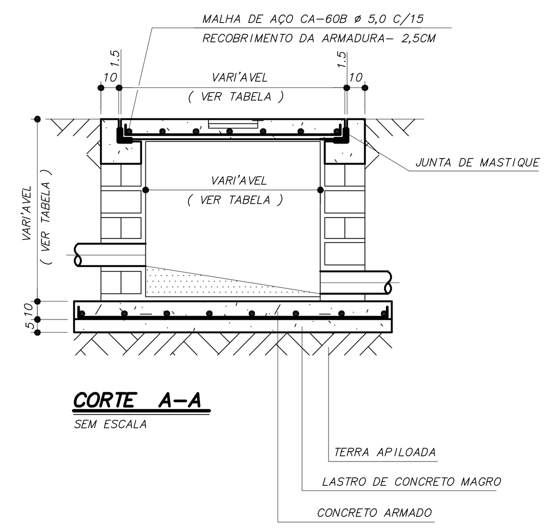

CORTE A–A
SEM ESCALA

CAIXA DE INSPEÇÃO DE ESGOTO

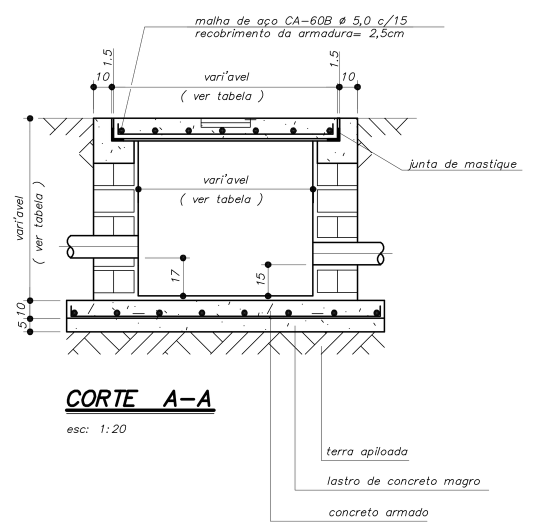

CORTE A–A
esc: 1:20

CAIXA DE INSPEÇÃO DE ÁGUAS PLUVIAIS

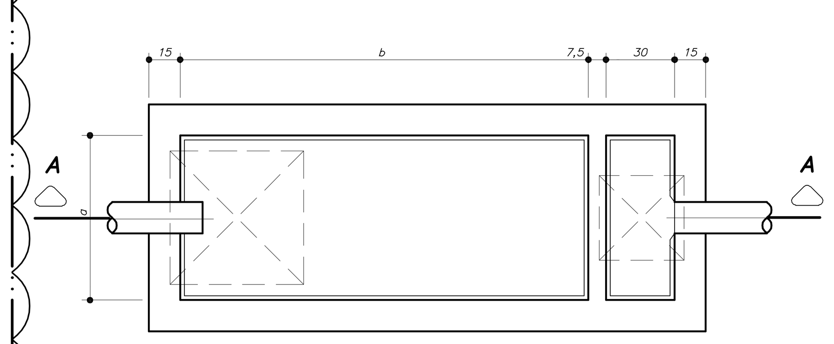

PLANTA

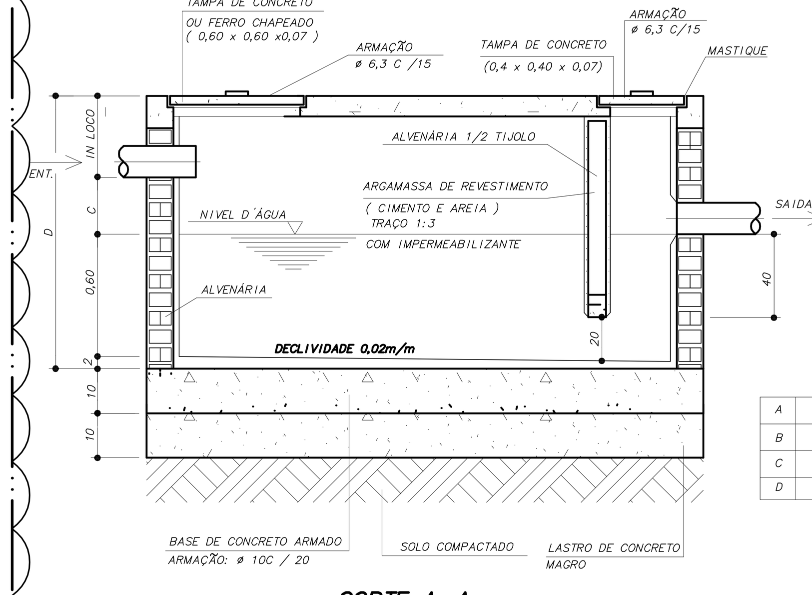

A	1,60
B	2,63
C	0,10
D	IN–LOCO

CORTE A–A

CAIXA SEPARADORA DE GORDURA ESPECIAL

ESC. 1:20

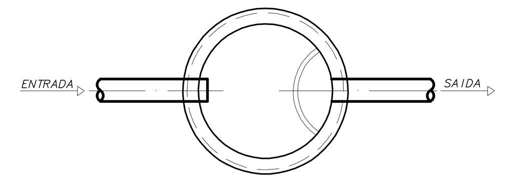

PLANTA
esc. 1:20

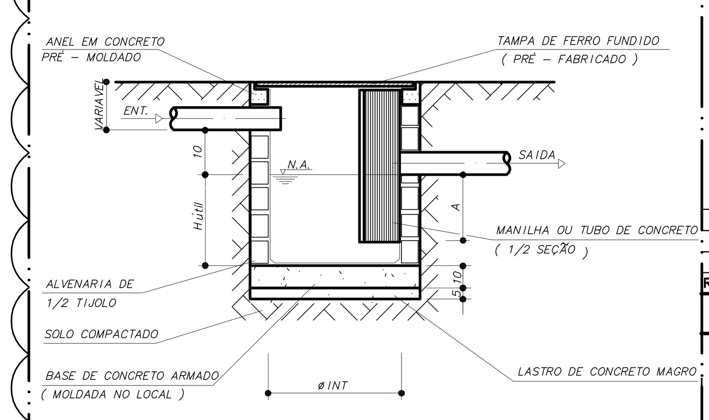

CORTE
esc. 1:20

MODELO	VOLUME ÚTIL (LITROS)	ø INT (m)	A (m)	ø SAIDA (mm)	HÚTIL (m)
CGS	31	0,40	0,20	75	0,25

CAIXA SEPARADORA DE GORDURA CONFORME NORMA NBR – 8160
MEDIDAS EM CENTÍMETROS

CAIXA SEPARADORA DE GORDURA

PLANTA CHAVE

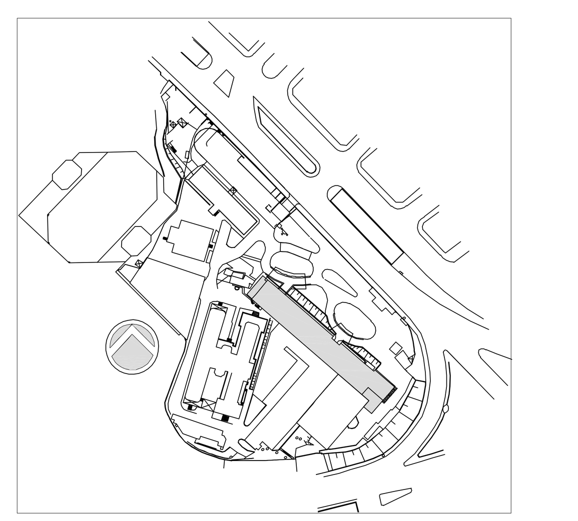

REV.	DESCRIÇÃO	RESPONSÁVEL	DATA
2	REVISÃO ONDE INDICADO	MARIA	15/05/2015
1	ATENDIMENTO COMENTÁRIOS CONSÓRCIO/ FISCALIZAÇÃO/ ARQUITETURA	MARIA	27/04/2015
0	REVISÃO INICIAL	MARIA	15/12/2014

ENGEFORM construBASE CONSÓRCIO – ER SAÚDE — valdeci ferreira & arquitetos associados — BN&L

SECRETARIA DE ESTADO DA SAÚDE – SUS / SP

GRUPO TÉCNICO DE EDIFICAÇÕES
Av. Dr. Enéas de Carvalho Aguiar, n°.188, 3°andar São Paulo/SP Cep 05403–000
Tel. (11)3066 8420 Fax (11)3066 8482

UNIDADE: INSTITUTO DE INFECTOLOGIA EMILIO RIBAS
LOCAL: AV. DR. ARNALDO, 165 – SÃO PAULO – SP
REFERÊNCIA: ÁGUA FRIA, ÁGUA QUENTE, ESGOTO E ÁGUAS PLUVIAIS LEGENDA GERAL E DETALHES PADRÃO
ETAPA DO PROJETO: PROJETO EXECUTIVO
CÓDIGO DO EDIFÍCIO: PRÉDIO HOSPITALAR
FOLHA: 001
ÁREA: HIDRÁULICA — ESCALA: S/E — DATA: 15/12/2014
ARQUIVO: IIER–00A14–HOS–HID–GER–PE–001–R02
COLABORADORES

DIRETOR DO D.T.E.: Arq. ADHEMAR DIZIOLI FERNANDES
COORDENAÇÃO DE PROJETOS: Arq. MARIA CRISTINA GOMES JOTTEN
AUTORES DO PROJETO