Engenharia Ltda. — Av. Maria Coelho Aguiar, 215 – Bloco E 8° Andar, Centro Empresarial de São Paulo (05805-000) São Paulo SP, Tel.(011) 3747 7711 FAX (011) 3747 7700

Projeto: HOSPITAL HELIÓPOLIS — Número: 14002
N° do Cliente: 14002 — Rev. N°: — Data: / / — Resp.:
Nome do Quadro: QLF-E-SE1 — Rev. N°: — Data: / / — Resp.:
Nome do Quadro: 142 — Rev. N°: — Data: / / — Resp.:
Tensão: 380 V — N° Fases: 3 — Rev. N°: — Data: / / — Resp.:

CIRC. N°	FINALIDADE	CARGA A	CARGA B	CARGA C	TENSÃO (V)	PROTEÇÃO POLOS	PROTEÇÃO TIPO	PROTEÇÃO (A)	CONDUTOR # mm 2
1	IL. EMERG.	220			220	1	DISJ.	16	F+N+T#2.5
2	IL. ACLARAM.		195		220	1	DISJ.	16	F+N+T#2.5
3	IL. GERADOR			1140	220	1	DISJ.	16	F+N+T#2.5
4	IL. C. MÁQ.	540			220	1	DISJ.	16	F+N+T#2.5
5	IL. ESCADAS		160		220	1	DISJ.	16	F+N+T#2.5
6	IL. SL. TRAFOS			600	220	1	DISJ.	16	F+N+T#2.5
7	IL. SL. QGBT	240			220	1	DISJ.	16	F+N+T#2.5
8	IL. CAG		540		220	1	DISJ.	16	F+N+T#2.5
9	IL. CHILLERS			840	220	1	DISJ.	16	F+N+T#2.5
10	IL. CHILLERS	480			220	1	DISJ.	16	F+N+T#2.5
11	IL. C. ÁGUA		420		220	1	DISJ.	16	F+N+T#2.5
12	IL. C. AR			240	220	1	DISJ.	16	F+N+T#2.5
T1	TUG CIRC.	1200			220	1	DISJ.	16	F+N+T#2.5
T2	TUG GERADOR		1200		220	1	DISJ.	16	F+N+T#2.5
T3	TUG GERADOR			600	220	1	DISJ.	16	F+N+T#2.5
T4	TUG CIRC/CAG	1200			220	1	DISJ.	16	F+N+T#2.5
T5	TUG TRAFO		1200		220	1	DISJ.	16	F+N+T#2.5
T6	TUG CHILLERS			600	220	1	DISJ.	16	F+N+T#2.5
T7	TUG C. AR	1200			220	1	DISJ.	16	F+N+T#2.5
T8	TUG C. ÁGUA		1200		220	1	DISJ.	16	F+N+T#2.5
T9	TUG C. OXIG.			600	220	1	DISJ.	16	F+N+T#2.5
T10	RETIFICADOR	2400			220	1	DISJ.	16	F+N+T#2.5
T11	RETIFICADOR		2400		220	1	DISJ.	16	F+N+T#2.5
T12	RESIST. AQUEC.			1050	220	1	DISJ.	16	F+N+T#2.5
T13	RESIST. AQUEC.	1050			220	1	DISJ.	16	F+N+T#2.5
T14	DISJUNTOR MT		1500		220	1	DISJ.	16	F+N+T#2.5
T15	DISJUNTOR MT			1500	220	1	DISJ.	16	F+N+T#2.5
R1	RESERVA				220	1			
R2	RESERVA				220	1			
R3	RESERVA				220	1			
R4	RESERVA				220	1			
R5	RESERVA				220	1			
		8530	8815	7170					

NOTA 1: VER LISTA DE CABOS H-007-PB-ELE-LCB

DISTANCIA: NOTA 1	CARGA INST.: 24,52 kW	ALIMENTADOR: NOTA 1
DELTA V(%): NOTA 1	CARGA RES.: 4,90 kW	ELETRODUTO: NOTA 1
F.DEMANDA: NOTA 1	CARGA FUT.: 22,94 kW	PROT. QUAD.: NOTA 1
F.POTÊNCIA: NOTA 1	CORRENTE: 40,17 A	PROT. QGBT: NOTA 1

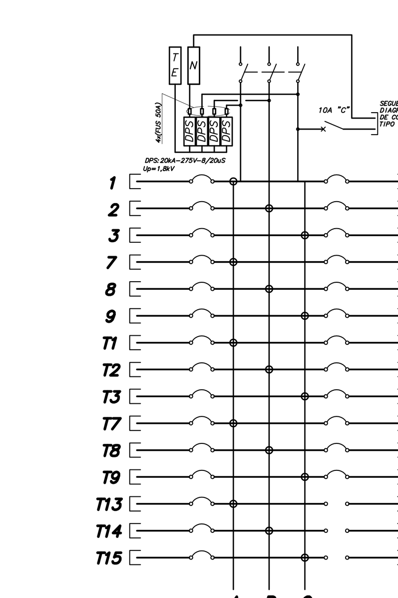

(1) QUADRO: X SOBREPOR □ EMBUTIR
(2) GRAU PROT.: IP-54 IK: 07
(3) DIM. MÁX (mm).: LARG: 600 PROF.: 200 ALT.: ---
(4) DISTRIBUIR 01 FIO TERRA PARA CADA 03 CIRCUITO(S)
(5) ANILHAR TODOS OS CIRCUITOS DERIVADOS DESTE QUADRO COM O TAG DO No. DO QUADRO. EX.: QUADRO "1", CIRCUITO "E10" => ANILHAR "1.E10"

Engenharia Ltda. — Av. Maria Coelho Aguiar, 215 – Bloco E 8° Andar, Centro Empresarial de São Paulo (05805-000) São Paulo SP, Tel.(011) 3747 7711 FAX (011) 3747 7700

Projeto: HOSPITAL HELIÓPOLIS — Número: 14002
N° do Cliente: 14002 — Rev. N°: — Data: / / — Resp.:
Nome do Quadro: QLF-E-SE2 — Rev. N°: — Data: / / — Resp.:
Nome do Quadro: 143 — Rev. N°: — Data: / / — Resp.:
Tensão: 380 V — N° Fases: 3 — Rev. N°: — Data: / / — Resp.:

CIRC. N°	FINALIDADE	CARGA A	CARGA B	CARGA C	TENSÃO (V)	PROTEÇÃO POLOS	PROTEÇÃO TIPO	PROTEÇÃO (A)	CONDUTOR # mm 2
1	IL. TÉRREO		700		220	1	DISJ.	16	F+N+T#2.5
2	IL. 1° PAV		600		220	1	DISJ.	16	F+N+T#2.5
3	BL. AUT. E AC.			330	220	1	DISJ.	16	F+N+T#2.5
T1	TUG SL. TÉRREO	600			220	1	DISJ.	16	F+N+T#2.5
T2	TUG SL. 1° PAV.		700		220	1	DISJ.	16	F+N+T#2.5
T3	RETIFICADOR 1			2400	220	1	DISJ.	16	F+N+T#2.5
T4	RETIFICADOR 1	2400			220	1	DISJ.	16	F+N+T#2.5
T5	R. AQUECIMENTO 1		1050		220	1	DISJ.	16	F+N+T#2.5
T6	R. AQUECIMENTO 2			1050	220	1	DISJ.	16	F+N+T#2.5
T7	DISJUNTOR MT	1500			220	1	DISJ.	16	F+N+T#2.5
T8	DISJUNTOR MT		1500		220	1	DISJ.	16	F+N+T#2.5
R1	RESERVA				220	1			
R2	RESERVA				220	1			
R3	RESERVA				220	1			
R4	RESERVA				220	1			
R5	RESERVA				220	1			
R6	RESERVA				220	1			
R7	RESERVA				220	1			
		4500	4550	3780					

NOTA 1: VER LISTA DE CABOS H-007-PB-ELE-LCB

DISTANCIA: NOTA 1	CARGA INST.: 12,83 kW	ALIMENTADOR: NOTA 1
DELTA V(%): NOTA 1	CARGA RES.: 2,57 kW	ELETRODUTO: NOTA 1
F.DEMANDA: NOTA 1	CARGA FUT.: 14,46 kW	PROT. QUAD.: NOTA 1
F.POTÊNCIA: NOTA 1	CORRENTE: 26,65 A	PROT. QGBT: NOTA 1

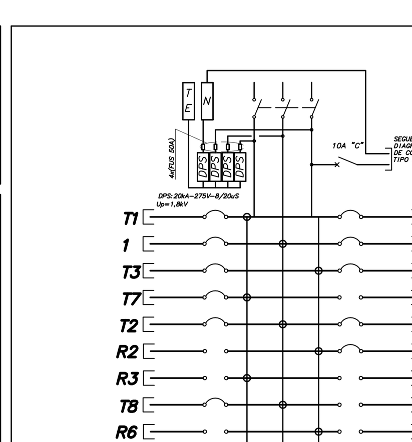

(1) QUADRO: X SOBREPOR □ EMBUTIR
(2) GRAU PROT.: IP-54 IK: 07
(3) DIM. MÁX (mm).: LARG: 600 PROF.: 200 ALT.: ---
(4) DISTRIBUIR 01 FIO TERRA PARA CADA 03 CIRCUITO(S)
(5) ANILHAR TODOS OS CIRCUITOS DERIVADOS DESTE QUADRO COM O TAG DO No. DO QUADRO. EX.: QUADRO "1", CIRCUITO "E10" => ANILHAR "1.E10"

Engenharia Ltda. — Av. Maria Coelho Aguiar, 215 – Bloco E 8° Andar, Centro Empresarial de São Paulo (05805-000) São Paulo SP, Tel.(011) 3747 7711 FAX (011) 3747 7700

Projeto: HOSPITAL HELIÓPOLIS — Número: 14002
N° do Cliente: 14002 — Rev. N°: — Data: / / — Resp.:
Nome do Quadro: QLF-E-RESIDUOS — Rev. N°: — Data: / / — Resp.:
Nome do Quadro: 144 — Rev. N°: — Data: / / — Resp.:
Tensão: 380 V — N° Fases: 3 — Rev. N°: — Data: / / — Resp.:

CIRC. N°	FINALIDADE	CARGA A	CARGA B	CARGA C	TENSÃO (V)	PROTEÇÃO POLOS	PROTEÇÃO TIPO	PROTEÇÃO (A)	CONDUTOR # mm 2
1	ILUM. RESERVA	240			220	1	DISJ.	16	F+N+T#2.5
2	ILUM. RESERVA		150		220	1	DISJ.	16	F+N+T#2.5
3	ILUM. RESERVA			100	220	1	DISJ.	16	F+N+T#2.5
4	ILUM. RESERVA	480			220	1	DISJ.	16	F+N+T#2.5
5	IL. RESÍDUOS		960		220	1	DISJ.	16	F+N+T#2.5
6	IL. LAV/PASS.			540	220	1	DISJ.	16	F+N+T#2.5
7	IL. SANITÁRIOS	600			220	1	DISJ.	16	F+N+T#2.5
8	IL. RESÍDUOS		600		220	1	DISJ.	16	F+N+T#2.5
9	IL. C.ÁGUA Q.			720	220	1	DISJ.	16	F+N+T#2.5
10	IL. ÁREA EXT.	720			220	1	DISJ.	16	F+N+T#2.5
T1	TUG RET/CABINE		1200		220	1	DISJ.	16	F+N+T#2.5
T2	TUG RESÍDUOS			1200	220	1	DISJ.	16	F+N+T#2.5
T3	TUG LAVAGEM	1200			220	1	DISJ.	16	F+N+T#2.5
T4	TUG ELE/DML		1200		220	1	DISJ.	16	F+N+T#2.5
T5	TUG SANITÁRIOS			1200	220	1	DISJ.	16	F+N+T#2.5
T6	TUG RESÍDUOS	600			220	1	DISJ.	16	F+N+T#2.5
T7	TUG C.ÁGUA Q.		1100		220	1	DISJ.	16	F+N+T#2.5
T8	CHUVEIRO			6500	220	1	DISJ.	32	F+N+T#6.0
T9	AC	160			220	1	DISJ.	16	F+N+T#2.5
T10	AC DML		160		220	1	DISJ.	16	F+N+T#2.5
T11	AC. SANIT			320	220	1	DISJ.	16	F+N+T#2.5
T12	CONDENSADORA	85			220	1	DISJ.	16	F+N+T#2.5
T13	COMPUTADOR		1200		220	1	DISJ.	16	F+N+T#2.5
R1	RESERVA					1			
R2	RESERVA					1			
R3	RESERVA					1			
R4	RESERVA					1			
R5	RESERVA					1			
R6	RESERVA					1			
R7	RESERVA					1			
		4085	6570	10580					

NOTA 1: VER LISTA DE CABOS H-007-PB-ELE-LCB

DISTANCIA: NOTA 1	CARGA INST.: 21,24 kW	ALIMENTADOR: NOTA 1
DELTA V(%): NOTA 1	CARGA RES.: 4,25 kW	ELETRODUTO: NOTA 1
F.DEMANDA: NOTA 1	CARGA FUT.: 19,94 kW	PROT. QUAD.: NOTA 1
F.POTÊNCIA: NOTA 1	CORRENTE: 36,68 A	PROT. QGBT: NOTA 1

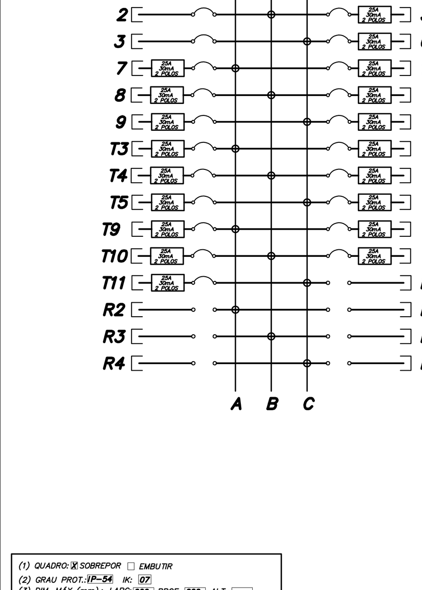

(1) QUADRO: X SOBREPOR □ EMBUTIR
(2) GRAU PROT.: IP-54 IK: 07
(3) DIM. MÁX (mm).: LARG: 600 PROF.: 200 ALT.: ---
(4) DISTRIBUIR 01 FIO TERRA PARA CADA 03 CIRCUITO(S)
(5) ANILHAR TODOS OS CIRCUITOS DERIVADOS DESTE QUADRO COM O TAG DO No. DO QUADRO. EX.: QUADRO "1", CIRCUITO "E10" => ANILHAR "1.E10"

Engenharia Ltda. — Av. Maria Coelho Aguiar, 215 – Bloco E 8° Andar, Centro Empresarial de São Paulo (05805-000) São Paulo SP, Tel.(011) 3747 7711 FAX (011) 3747 7700

Projeto: HOSPITAL HELIÓPOLIS — Número: 14002
N° do Cliente: 14002 — Rev. N°: — Data: / / — Resp.:
Nome do Quadro: QF-E-1P-HEMODIÁLISE-01 — Rev. N°: — Data: / / — Resp.:
Nome do Quadro: 145 — Rev. N°: — Data: / / — Resp.:
Tensão: 380 V — N° Fases: 3 — Rev. N°: — Data: / / — Resp.:

CIRC. N°	FINALIDADE	CARGA A	CARGA B	CARGA C	TENSÃO (V)	PROTEÇÃO POLOS	PROTEÇÃO TIPO	PROTEÇÃO (A)	CONDUTOR # mm 2
T1	HEMOD. BOX 01	2000			220	1	DISJ.	20	F+N+T#4.0
T2	HEMOD. BOX 02		2000		220	1	DISJ.	20	F+N+T#4.0
T3	HEMOD. BOX 03			2000	220	1	DISJ.	20	F+N+T#4.0
T4	HEMOD. BOX 04	2000			220	1	DISJ.	20	F+N+T#4.0
T5	HEMOD. BOX 05		2000		220	1	DISJ.	20	F+N+T#4.0
T6	HEMOD. BOX 06			2000	220	1	DISJ.	20	F+N+T#4.0
T7	HEMOD. BOX 07	2000			220	1	DISJ.	20	F+N+T#4.0
T8	HEMOD. BOX 08		2000		220	1	DISJ.	20	F+N+T#4.0
T9	HEMOD. ISOLAM. 09			2000	220	1	DISJ.	20	F+N+T#4.0
T10	HEMOD. BOX 10	2000			220	1	DISJ.	20	F+N+T#4.0
T11	HEMOD. BOX 11		2000		220	1	DISJ.	20	F+N+T#4.0
T12	HEMOD. BOX 12			2000	220	1	DISJ.	20	F+N+T#4.0
T13	HEMOD. BOX 13	2000			220	1	DISJ.	20	F+N+T#4.0
T14	HEMOD. BOX 14		2000		220	1	DISJ.	20	F+N+T#4.0
T15	HEMOD. ISOLAM. 20			2000	220	1	DISJ.	20	F+N+T#4.0
R1	RESERVA					1			
R2	RESERVA					1			
R3	RESERVA					1			
R4	RESERVA					1			
R5	RESERVA					1			
R6	RESERVA					1			
R7	RESERVA					1			
R8	RESERVA					1			
R9	RESERVA					1			
		10000	10000	10000					

NOTA 1: VER LISTA DE CABOS H-007-PB-ELE-LCB

DISTANCIA: NOTA 1	CARGA INST.: 30,00 kW	ALIMENTADOR: NOTA 1
DELTA V(%): NOTA 1	CARGA RES.: 6,00 kW	ELETRODUTO: NOTA 1
F.DEMANDA: NOTA 1	CARGA FUT.: 36,00 kW	PROT. QUAD.: NOTA 1
F.POTÊNCIA: NOTA 1	CORRENTE: 54,70 A	PROT. QGBT: NOTA 1

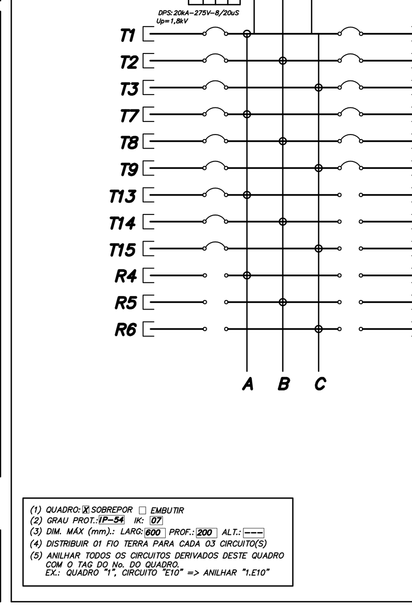

(1) QUADRO: X SOBREPOR □ EMBUTIR
(2) GRAU PROT.: IP-54 IK: 07
(3) DIM. MÁX (mm).: LARG: 600 PROF.: 200 ALT.: ---
(4) DISTRIBUIR 01 FIO TERRA PARA CADA 03 CIRCUITO(S)
(5) ANILHAR TODOS OS CIRCUITOS DERIVADOS DESTE QUADRO COM O TAG DO No. DO QUADRO. EX.: QUADRO "1", CIRCUITO "E10" => ANILHAR "1.E10"

Engenharia Ltda. — Av. Maria Coelho Aguiar, 215 – Bloco E 8° Andar, Centro Empresarial de São Paulo (05805-000) São Paulo SP, Tel.(011) 3747 7711 FAX (011) 3747 7700

Projeto: HOSPITAL HELIÓPOLIS — Número: 14002
N° do Cliente: 14002 — Rev. N°: — Data: / / — Resp.:
Nome do Quadro: QF-E-1P-HEMODIÁLISE-02 — Rev. N°: — Data: / / — Resp.:
Nome do Quadro: 146 — Rev. N°: — Data: / / — Resp.:
Tensão: 380 V — N° Fases: 3 — Rev. N°: — Data: / / — Resp.:

CIRC. N°	FINALIDADE	CARGA A	CARGA B	CARGA C	TENSÃO (V)	PROTEÇÃO POLOS	PROTEÇÃO TIPO	PROTEÇÃO (A)	CONDUTOR # mm 2
T1	HEMOD. BOX 15	2000			220	1	DISJ.	20	F+N+T#4.0
T2	HEMOD. BOX 16		2000		220	1	DISJ.	20	F+N+T#4.0
T3	HEMOD. BOX 17			2000	220	1	DISJ.	20	F+N+T#4.0
T4	HEMOD. BOX 18	2000			220	1	DISJ.	20	F+N+T#4.0
T5	HEMOD. BOX 19		2000		220	1	DISJ.	20	F+N+T#4.0
T6	HEMOD. BOX 21			2000	220	1	DISJ.	20	F+N+T#4.0
T7	HEMOD. BOX 22	2000			220	1	DISJ.	20	F+N+T#4.0
T8	HEMOD. BOX 23		2000		220	1	DISJ.	20	F+N+T#4.0
T9	HEMOD. BOX 24			2000	220	1	DISJ.	20	F+N+T#4.0
T10	HEMOD. BOX 25	2000			220	1	DISJ.	20	F+N+T#4.0
T11	HEMOD. BOX 26		2000		220	1	DISJ.	20	F+N+T#4.0
T12	HEMOD. BOX 27			2000	220	1	DISJ.	20	F+N+T#4.0
T13	HEMOD. BOX 28	2000			220	1	DISJ.	20	F+N+T#4.0
T14	HEMOD. BOX 29		2000		220	1	DISJ.	20	F+N+T#4.0
T15	HEMOD. ISOLAM. 30			2000	220	1	DISJ.	20	F+N+T#4.0
R1	RESERVA					1			
R2	RESERVA					1			
R3	RESERVA					1			
R4	RESERVA					1			
R5	RESERVA					1			
R6	RESERVA					1			
R7	RESERVA					1			
R8	RESERVA					1			
R9	RESERVA					1			
		10000	10000	10000					

NOTA 1: VER LISTA DE CABOS H-007-PB-ELE-LCB

DISTANCIA: NOTA 1	CARGA INST.: 30,00 kW	ALIMENTADOR: NOTA 1
DELTA V(%): NOTA 1	CARGA RES.: 6,00 kW	ELETRODUTO: NOTA 1
F.DEMANDA: NOTA 1	CARGA FUT.: 36,00 kW	PROT. QUAD.: NOTA 1
F.POTÊNCIA: NOTA 1	CORRENTE: 54,70 A	PROT. QGBT: NOTA 1

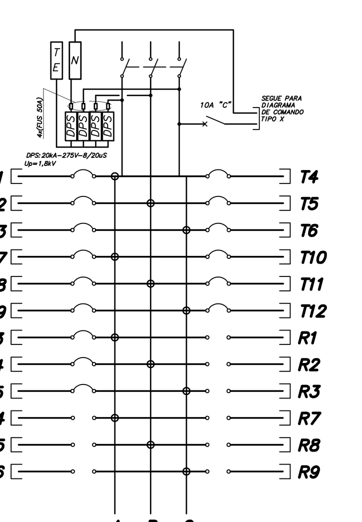

(1) QUADRO: X SOBREPOR □ EMBUTIR
(2) GRAU PROT.: IP-54 IK: 07
(3) DIM. MÁX (mm).: LARG: 600 PROF.: 200 ALT.: ---
(4) DISTRIBUIR 01 FIO TERRA PARA CADA 03 CIRCUITO(S)
(5) ANILHAR TODOS OS CIRCUITOS DERIVADOS DESTE QUADRO COM O TAG DO No. DO QUADRO. EX.: QUADRO "1", CIRCUITO "E10" => ANILHAR "1.E10"

Engenharia Ltda. — Av. Maria Coelho Aguiar, 215 – Bloco E 8° Andar, Centro Empresarial de São Paulo (05805-000) São Paulo SP, Tel.(011) 3747 7711 FAX (011) 3747 7700

Projeto: HOSPITAL HELIÓPOLIS — Número: 14002
N° do Cliente: 14002 — Rev. N°: — Data: / / — Resp.:
Nome do Quadro: QF-E-1P-HEMODIÁLISE-03 — Rev. N°: — Data: / / — Resp.:
Nome do Quadro: 147 — Rev. N°: — Data: / / — Resp.:
Tensão: 380 V — N° Fases: 3 — Rev. N°: — Data: / / — Resp.:

CIRC. N°	FINALIDADE	CARGA A	CARGA B	CARGA C	TENSÃO (V)	PROTEÇÃO POLOS	PROTEÇÃO TIPO	PROTEÇÃO (A)	CONDUTOR # mm 2
T1	HEMOD. ISOLAM. 01	2000			220	1	DISJ.	20	F+N+T#4.0
T2	HEMOD. ISOLAM. 02		2000		220	1	DISJ.	20	F+N+T#4.0
T3	HEMODIÁLISE UTI 01			2000	220	1	DISJ.	20	F+N+T#4.0
T4	HEMODIÁLISE UTI 01	2000			220	1	DISJ.	20	F+N+T#4.0
T5	HEMODIÁLISE UTI 01		2000		220	1	DISJ.	20	F+N+T#4.0
T6	HEMODIÁLISE UTI 01			2000	220	1	DISJ.	20	F+N+T#4.0
T7	HEMODIÁLISE UTI 01	2000			220	1	DISJ.	20	F+N+T#4.0
T8	HEMODIÁLISE UTI 01		2000		220	1	DISJ.	20	F+N+T#4.0
T9	HEMODIÁLISE UTI 01			2000	220	1	DISJ.	20	F+N+T#4.0
T10	HEMODIÁLISE UTI 01	2000			220	1	DISJ.	20	F+N+T#4.0
T11	HEMODIÁLISE UTI 01		2000		220	1	DISJ.	20	F+N+T#4.0
T12	HEMODIÁLISE UTI 01			2000	220	1	DISJ.	20	F+N+T#4.0
T13	HEMODIÁLISE UTI 01	2000			220	1	DISJ.	20	F+N+T#4.0
T14	HEMODIÁLISE UTI 01		2000		220	1	DISJ.	20	F+N+T#4.0
T15	HEMODIÁLISE UTI 01			2000	220	1	DISJ.	20	F+N+T#4.0
T16	HEMODIÁLISE UTI 01	2000			220	1	DISJ.	20	F+N+T#4.0
T17	HEMODIÁLISE UTI 01		2000		220	1	DISJ.	20	F+N+T#4.0
T18	HEMODIÁLISE UTI 01			2000	220	1	DISJ.	20	F+N+T#4.0
T19	HEMODIÁLISE UTI 01	2000			220	1	DISJ.	20	F+N+T#4.0
T20	HEMODIÁLISE UTI 01		2000		220	1	DISJ.	20	F+N+T#4.0
R1	RESERVA					1			
R2	RESERVA					1			
R3	RESERVA					1			
R4	RESERVA					1			
		14000	14000	12000					

NOTA 1: VER LISTA DE CABOS H-007-PB-ELE-LCB

DISTANCIA: NOTA 1	CARGA INST.: 40,00 kW	ALIMENTADOR: NOTA 1
DELTA V(%): NOTA 1	CARGA RES.: 8,00 kW	ELETRODUTO: NOTA 1
F.DEMANDA: NOTA 1	CARGA FUT.: 48,00 kW	PROT. QUAD.: NOTA 1
F.POTÊNCIA: NOTA 1	CORRENTE: 72,93 A	PROT. QGBT: NOTA 1

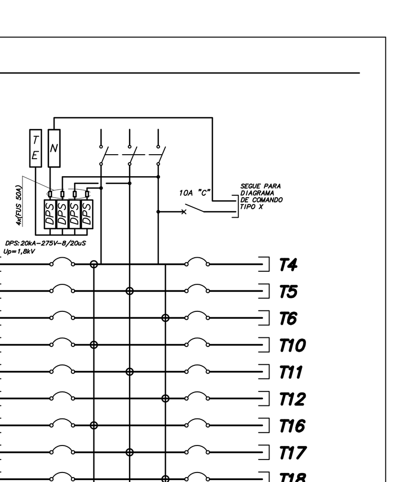

(1) QUADRO: X SOBREPOR □ EMBUTIR
(2) GRAU PROT.: IP-54 IK: 07
(3) DIM. MÁX (mm).: LARG: 600 PROF.: 200 ALT.: ---
(4) DISTRIBUIR 01 FIO TERRA PARA CADA 03 CIRCUITO(S)
(5) ANILHAR TODOS OS CIRCUITOS DERIVADOS DESTE QUADRO COM O TAG DO No. DO QUADRO. EX.: QUADRO "1", CIRCUITO "E10" => ANILHAR "1.E10"

Engenharia Ltda. — Av. Maria Coelho Aguiar, 215 – Bloco E 8° Andar, Centro Empresarial de São Paulo (05805-000) São Paulo SP, Tel.(011) 3747 7711 FAX (011) 3747 7700

Projeto: HOSPITAL HELIÓPOLIS — Número: 14002
N° do Cliente: 14002 — Rev. N°: — Data: / / — Resp.:
Nome do Quadro: QF-E-OBSERVAÇÃO PS — Rev. N°: — Data: / / — Resp.:
Nome do Quadro: 148 — Rev. N°: — Data: / / — Resp.:
Tensão: 380 V — N° Fases: 3 — Rev. N°: — Data: / / — Resp.:

CIRC. N°	FINALIDADE	CARGA A	CARGA B	CARGA C	TENSÃO (V)	PROTEÇÃO POLOS	PROTEÇÃO TIPO	PROTEÇÃO (A)	CONDUTOR # mm 2
T1	TORNEIRA ELE.	200			220	1	DISJ.	16	F+N+T#2.5
T2	RAIO-X PORT.		5000		220	1	DISJ.	32	F+N+T#6.0
T3	CAMA ELÉTRICA			600	220	1	DISJ.	16	F+N+T#2.5
T4	TOMADAS	1000			220	1	DISJ.	16	F+N+T#2.5
T5	RÉGUA		1200		220	1	DISJ.	16	F+N+T#2.5
T6	RÉGUA			800	220	1	DISJ.	16	F+N+T#2.5
T7	TOMADAS	1000			220	1	DISJ.	16	F+N+T#2.5
T8	RÉGUA		1200		220	1	DISJ.	16	F+N+T#2.5
T9	RÉGUA			800	220	1	DISJ.	16	F+N+T#2.5
T10	TOMADAS	700			220	1	DISJ.	16	F+N+T#2.5
R1	RESERVA					1			
R2	RESERVA					1			
		2900	7400	2200					

NOTA 1: VER LISTA DE CABOS H-007-PB-ELE-LCB

DISTANCIA: NOTA 1	CARGA INST.: 12,50 kW	ALIMENTADOR: NOTA 1
DELTA V(%): NOTA 1	CARGA RES.: 2,50 kW	ELETRODUTO: NOTA 1
F.DEMANDA: NOTA 1	CARGA FUT.: 15,00 kW	PROT. QUAD.: NOTA 1
F.POTÊNCIA: NOTA 1	CORRENTE: 28,49 A	PROT. QGBT: NOTA 1

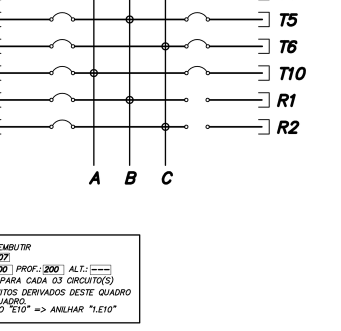

(1) QUADRO: X SOBREPOR □ EMBUTIR
(2) GRAU PROT.: IP-54 IK: 07
(3) DIM. MÁX (mm).: LARG: 600 PROF.: 200 ALT.: ---
(4) DISTRIBUIR 01 FIO TERRA PARA CADA 03 CIRCUITO(S)
(5) ANILHAR TODOS OS CIRCUITOS DERIVADOS DESTE QUADRO COM O TAG DO No. DO QUADRO. EX.: QUADRO "1", CIRCUITO "E10" => ANILHAR "1.E10"

Engenharia Ltda. — Av. Maria Coelho Aguiar, 215 – Bloco E 8° Andar, Centro Empresarial de São Paulo (05805-000) São Paulo SP, Tel.(011) 3747 7711 FAX (011) 3747 7700

Projeto: HOSPITAL HELIÓPOLIS — Número: 14002
N° do Cliente: 14002 — Rev. N°: — Data: / / — Resp.:
Nome do Quadro: QLF-E-ARQUIVO — Rev. N°: — Data: / / — Resp.:
Nome do Quadro: 149 — Rev. N°: — Data: / / — Resp.:
Tensão: 380 V — N° Fases: 3 — Rev. N°: — Data: / / — Resp.:

CIRC. N°	FINALIDADE	CARGA A	CARGA B	CARGA C	TENSÃO (V)	PROTEÇÃO POLOS	PROTEÇÃO TIPO	PROTEÇÃO (A)	CONDUTOR # mm 2
1	IL. ACLARAM.	100			220	1	DISJ.	16	F+N+T#2.5
2	IL. ESCADAS		100		220	1	DISJ.	16	F+N+T#2.5
3	IL. ADM/CM			750	220	1	DISJ.	16	F+N+T#2.5
4	IL. ARQUIVO	1260			220	1	DISJ.	16	F+N+T#2.5
5	IL. ARQUIVO		1460		220	1	DISJ.	16	F+N+T#2.5
T1	COMPUTADOR			1200	220	1	DISJ.	16	F+N+T#2.5
T2	COMPUTADOR	600			220	1	DISJ.	16	F+N+T#2.5
T3	TUG		400		220	1	DISJ.	16	F+N+T#2.5
T4	TUG			1000	220	1	DISJ.	16	F+N+T#2.5
T5	TUG	1000			220	1	DISJ.	16	F+N+T#2.5
R1	RESERVA					1			
R2	RESERVA					1			
		2360	2560	2750					

NOTA 1: VER LISTA DE CABOS H-007-PB-ELE-LCB

DISTANCIA: NOTA 1	CARGA INST.: 7,67 kW	ALIMENTADOR: NOTA 1
DELTA V(%): NOTA 1	CARGA RES.: 1,57 kW	ELETRODUTO: NOTA 1
F.DEMANDA: NOTA 1	CARGA FUT.: 7,28 kW	PROT. QUAD.: NOTA 1
F.POTÊNCIA: NOTA 1	CORRENTE: 12,03 A	PROT. QGBT: NOTA 1

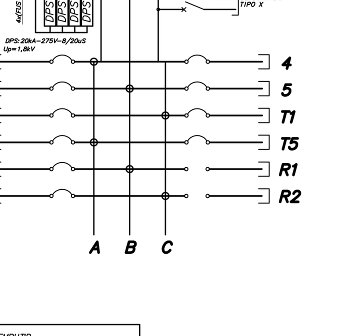

(1) QUADRO: X SOBREPOR □ EMBUTIR
(2) GRAU PROT.: IP-54 IK: 07
(3) DIM. MÁX (mm).: LARG: 600 PROF.: 200 ALT.: ---
(4) DISTRIBUIR 01 FIO TERRA PARA CADA 03 CIRCUITO(S)
(5) ANILHAR TODOS OS CIRCUITOS DERIVADOS DESTE QUADRO COM O TAG DO No. DO QUADRO. EX.: QUADRO "1", CIRCUITO "E10" => ANILHAR "1.E10"

Engenharia Ltda. — Av. Maria Coelho Aguiar, 215 – Bloco E 8° Andar, Centro Empresarial de São Paulo (05805-000) São Paulo SP, Tel.(011) 3747 7711 FAX (011) 3747 7700

Projeto: HOSPITAL HELIÓPOLIS — Número: 14002
N° do Cliente: 14002 — Rev. N°: — Data: / / — Resp.:
Nome do Quadro: QLF-E-CEM — Rev. N°: — Data: / / — Resp.:
Nome do Quadro: 150 — Rev. N°: — Data: / / — Resp.:
Tensão: 380 V — N° Fases: 3 — Rev. N°: — Data: / / — Resp.:

CIRC. N°	FINALIDADE	CARGA A	CARGA B	CARGA C	TENSÃO (V)	PROTEÇÃO POLOS	PROTEÇÃO TIPO	PROTEÇÃO (A)	CONDUTOR # mm 2
1	IL. CABINE	530			220	1	DISJ.	16	F+N+T#2.5
2	IL. BLOCO AUT.		220		220	1	DISJ.	16	F+N+T#2.5
T1	TOM. CABINE			1000	220	1	DISJ.	16	F+N+T#2.5
T2	TOM. CABINE	1000			220	1	DISJ.	16	F+N+T#2.5
T3	TOM. SALA RET.		1000		220	1	DISJ.	16	F+N+T#2.5
T4	TOM. SALA RET.			1000	220	1	DISJ.	16	F+N+T#2.5
T5	RETIF. 1 PMT	2400			220	1	DISJ.	16	F+N+T#2.5
T6	RETIF. 2 PMT		2400		220	1	DISJ.	16	F+N+T#2.5
T7	RESIST. AQ. PMT			1050	220	1	DISJ.	16	F+N+T#2.5
T8	DISJUNTOR MT	1500			220	1	DISJ.	16	F+N+T#2.5
T9	DISJUNTOR MT		1500		220	1	DISJ.	16	F+N+T#2.5
R1	RESERVA					1			
R2	RESERVA					1			
R3	RESERVA					1			
R4	RESERVA					1			
R5	RESERVA					1			
R6	RESERVA					1			
R7	RESERVA					1			
		5430	5120	3050					

NOTA 1: VER LISTA DE CABOS H-007-PB-ELE-LCB

DISTANCIA: NOTA 1	CARGA INST.: 13,60 kW	ALIMENTADOR: NOTA 1
DELTA V(%): NOTA 1	CARGA RES.: 2,72 kW	ELETRODUTO: NOTA 1
F.DEMANDA: NOTA 1	CARGA FUT.: 13,44 kW	PROT. QUAD.: NOTA 1
F.POTÊNCIA: NOTA 1	CORRENTE: 25,34 A	PROT. QGBT: NOTA 1

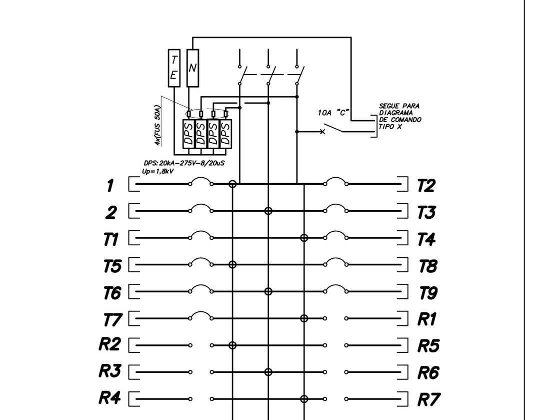

(1) QUADRO: X SOBREPOR □ EMBUTIR
(2) GRAU PROT.: IP-54 IK: 07
(3) DIM. MÁX (mm).: LARG: 600 PROF.: 200 ALT.: ---
(4) DISTRIBUIR 01 FIO TERRA PARA CADA 03 CIRCUITO(S)
(5) ANILHAR TODOS OS CIRCUITOS DERIVADOS DESTE QUADRO COM O TAG DO No. DO QUADRO. EX.: QUADRO "1", CIRCUITO "E10" => ANILHAR "1.E10"

Engenharia Ltda. — Av. Maria Coelho Aguiar, 215 – Bloco E 8° Andar, Centro Empresarial de São Paulo (05805-000) São Paulo SP, Tel.(011) 3747 7711 FAX (011) 3747 7700

Projeto: HOSPITAL HELIÓPOLIS — Número: 14002
N° do Cliente: 14002 — Rev. N°: — Data: / / — Resp.:
Nome do Quadro: QF-E-INDUÇÃO-T-01 — Rev. N°: — Data: / / — Resp.:
Nome do Quadro: 151 — Rev. N°: — Data: / / — Resp.:
Tensão: 380 V — N° Fases: 3 — Rev. N°: — Data: / / — Resp.:

CIRC. N°	FINALIDADE	CARGA A	CARGA B	CARGA C	TENSÃO (V)	PROTEÇÃO POLOS	PROTEÇÃO TIPO	PROTEÇÃO (A)	CONDUTOR # mm 2
T1	COMPUTADOR	300			220	1	DISJ.	16	F+N+T#2.5
T2	RELÓGIO		100		220	1	DISJ.	16	F+N+T#2.5
T3	RÉGUA			1200	220	1	DISJ.	16	F+N+T#2.5
T4	RÉGUA	800			220	1	DISJ.	16	F+N+T#2.5
T5	RÉGUA		800		220	1	DISJ.	16	F+N+T#2.5
T6	RÉGUA			800	220	1	DISJ.	16	F+N+T#2.5
T7	TOMADAS	600			220	1	DISJ.	16	F+N+T#2.5
R1	RESERVA					1			
R2	RESERVA					1			
R3	RESERVA					1			
R4	RESERVA					1			
R5	RESERVA					1			
		1700	900	2000					

NOTA 1: VER LISTA DE CABOS H-007-PB-ELE-LCB

DISTANCIA: NOTA 1	CARGA INST.: 4,60 kW	ALIMENTADOR: NOTA 1
DELTA V(%): NOTA 1	CARGA RES.: 0,92 kW	ELETRODUTO: NOTA 1
F.DEMANDA: NOTA 1	CARGA FUT.: 5,52 kW	PROT. QUAD.: NOTA 1
F.POTÊNCIA: NOTA 1	CORRENTE: 10,48 A	PROT. QGBT: NOTA 1

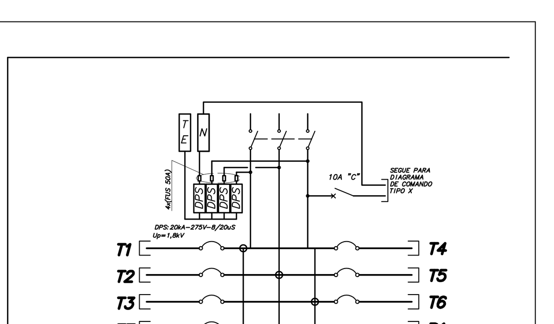

(1) QUADRO: X SOBREPOR □ EMBUTIR
(2) GRAU PROT.: IP-54 IK: 07
(3) DIM. MÁX (mm).: LARG: 600 PROF.: 200 ALT.: ---
(4) DISTRIBUIR 01 FIO TERRA PARA CADA 03 CIRCUITO(S)
(5) ANILHAR TODOS OS CIRCUITOS DERIVADOS DESTE QUADRO COM O TAG DO No. DO QUADRO. EX.: QUADRO "1", CIRCUITO "E10" => ANILHAR "1.E10"

Engenharia Ltda. — Av. Maria Coelho Aguiar, 215 – Bloco E 8° Andar, Centro Empresarial de São Paulo (05805-000) São Paulo SP, Tel.(011) 3747 7711 FAX (011) 3747 7700

Projeto: HOSPITAL HELIÓPOLIS — Número: 14002
N° do Cliente: 14002 — Rev. N°: — Data: / / — Resp.:
Nome do Quadro: QF-E-EXAMES-T-01 — Rev. N°: — Data: / / — Resp.:
Nome do Quadro: 152 — Rev. N°: — Data: / / — Resp.:
Tensão: 380 V — N° Fases: 3 — Rev. N°: — Data: / / — Resp.:

CIRC. N°	FINALIDADE	CARGA A	CARGA B	CARGA C	TENSÃO (V)	PROTEÇÃO POLOS	PROTEÇÃO TIPO	PROTEÇÃO (A)	CONDUTOR # mm 2
T1	T. BRONCOSC.	1000			220	1	DISJ.	16	F+N+T#2.5
T2	T. BRONCOSC.		1000		220	1	DISJ.	16	F+N+T#2.5
T3	T. ENDOSC.			1000	220	1	DISJ.	16	F+N+T#2.5
T4	T. ENDOSC.	1000			220	1	DISJ.	16	F+N+T#2.5
T5	T. COLONOSC.		1000		220	1	DISJ.	16	F+N+T#2.5
T6	T. COLONOSC.			1000	220	1	DISJ.	16	F+N+T#2.5
R1	RESERVA					1			
R2	RESERVA					1			
R3	RESERVA					1			
R4	RESERVA					1			
R5	RESERVA					1			
R6	RESERVA					1			
		2000	2000	2000					

NOTA 1: VER LISTA DE CABOS H-007-PB-ELE-LCB

DISTANCIA: NOTA 1	CARGA INST.: 6,00 kW	ALIMENTADOR: NOTA 1
DELTA V(%): NOTA 1	CARGA RES.: 1,20 kW	ELETRODUTO: NOTA 1
F.DEMANDA: NOTA 1	CARGA FUT.: 7,20 kW	PROT. QUAD.: NOTA 1
F.POTÊNCIA: NOTA 1	CORRENTE: 11,89 A	PROT. QGBT: NOTA 1

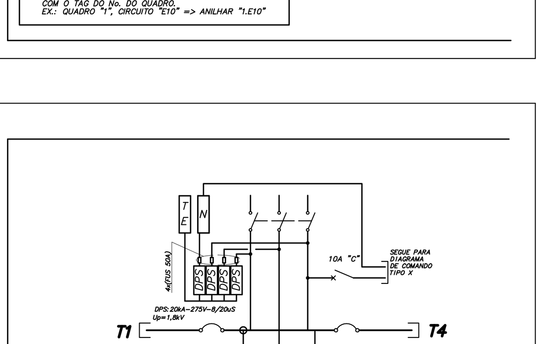

(1) QUADRO: X SOBREPOR □ EMBUTIR
(2) GRAU PROT.: IP-54 IK: 07
(3) DIM. MÁX (mm).: LARG: 600 PROF.: 200 ALT.: ---
(4) DISTRIBUIR 01 FIO TERRA PARA CADA 03 CIRCUITO(S)
(5) ANILHAR TODOS OS CIRCUITOS DERIVADOS DESTE QUADRO COM O TAG DO No. DO QUADRO. EX.: QUADRO "1", CIRCUITO "E10" => ANILHAR "1.E10"

Engenharia Ltda. — Av. Maria Coelho Aguiar, 215 – Bloco E 8° Andar, Centro Empresarial de São Paulo (05805-000) São Paulo SP, Tel.(011) 3747 7711 FAX (011) 3747 7700

Projeto: HOSPITAL HELIÓPOLIS — Número: 14002
N° do Cliente: 14002 — Rev. N°: — Data: / / — Resp.:
Nome do Quadro: QF-E-CORREIO PNEUMÁTICO — Rev. N°: — Data: / / — Resp.:
Nome do Quadro: 153 — Rev. N°: — Data: / / — Resp.:
Tensão: 380 V — N° Fases: 3 — Rev. N°: — Data: / / — Resp.:

CIRC. N°	FINALIDADE	CARGA A	CARGA B	CARGA C	TENSÃO (V)	PROTEÇÃO POLOS	PROTEÇÃO TIPO	PROTEÇÃO (A)	CONDUTOR # mm 2
CP01	QUADRO P.01	6000	6000	6000	380	3	DISJ.	40	3F+N+T#10
CP02	QUADRO P.02	6000	6000	6000	380	3	DISJ.	40	3F+N+T#10
CP03	CLIMATIZAÇÃO	4000	4000	4000	380	3	DISJ.	25	3F+N+T#4.0
CP04	PREVISÃO	666,7	666,7	666,7	380	3	DISJ.	20	
R1	RESERVA					3			
R2	RESERVA					3			
		16666	16666	16666					

NOTA 1: VER LISTA DE CABOS H-007-PB-ELE-LCB

DISTANCIA: NOTA 1	CARGA INST.: 50,00 kW	ALIMENTADOR: NOTA 1
DELTA V(%): NOTA 1	CARGA RES.: 5,00 kW	ELETRODUTO: NOTA 1
F.DEMANDA: NOTA 1	CARGA FUT.: 55,00 kW	PROT. QUAD.: NOTA 1
F.POTÊNCIA: NOTA 1	CORRENTE: 90,83 A	PROT. QGBT: NOTA 1

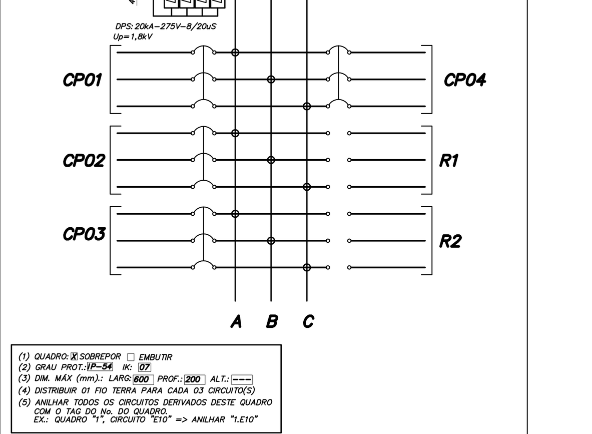

(1) QUADRO: X SOBREPOR □ EMBUTIR
(2) GRAU PROT.: IP-54 IK: 07
(3) DIM. MÁX (mm).: LARG: 600 PROF.: 200 ALT.: ---
(4) DISTRIBUIR 01 FIO TERRA PARA CADA 03 CIRCUITO(S)
(5) ANILHAR TODOS OS CIRCUITOS DERIVADOS DESTE QUADRO COM O TAG DO No. DO QUADRO. EX.: QUADRO "1", CIRCUITO "E10" => ANILHAR "1.E10"

NOTAS GERAIS DOS TRIFILARES

01– OS QUADROS ELÉTRICOS DEVEM OBEDECER ÀS ESPECIFICAÇÕES CONTIDAS NO MEMORIAL DESCRITIVO.

02– OS QUADROS DEVERÃO SER FORNECIDOS COM UMA VIA DO DIAGRAMA TRIFILAR COLOCADA EM PORTA DESENHO, INSTALADO INTERNAMENTE AO QUADRO E EXTERNAMENTE, PLAQUETA IDENTIFICADORA COM NOME, NÚMERO E POTÊNCIA TOTAL DO MESMO.

03– TODOS OS EQUIPAMENTOS PROTEGIDOS POR INTERRUPTOR DIFERENCIAL RESIDUAL (DR) DEVERÃO TER SUAS CORRENTES DE FUGA COMPATIBILIZADAS COM A SENSIBILIDADE DO MESMO.

04– TODOS OS INTERRUPTORES OU DISJUNTORES GERAIS DOS QUADROS DEVEM POSSUIR 1 CONTATO NA (NORMALMENTE ABERTO) + 1 CONTATO NF (NORMALMENTE FECHADO).

05– ANILHAR TODOS OS CIRCUITOS DERIVADOS DESTE QUADRO COM O TAG DO N° DO QUADRO. EX.: QUADRO "11", CIRCUITO "01" = ANILHAR "11.01".

06– DISTRIBUIR 01 FIO TERRA PARA CADA 03 CIRCUITOS.

07– AS DIMENSÕES MÁXIMAS ADMITIDAS PARA OS QUADROS ELÉTRICOS DE DISTRIBUIÇÃO (QLF's E QF's), DEVERÃO SER: LARGURA= 500mm, PROFUNDIDADE= 250mm E ALTURA= VARIÁVEL DE ACORDO COM O NÚMERO DE CIRCUITOS DO QUADRO.

08– REFERENTE AO GRAU DE PROTEÇÃO "IP" E "IK" DOS QUADROS, CONSIDERAR:
- QLF'S (QUADROS DE ILUMINAÇÃO E TOMADAS), IP40 E IK07
- QF'S (QUADROS DE TOMADAS), IP40 E IK07.
- QF'S (QUADROS DE BOMBAS), IP54 E IK07.

09– NOS QUADROS INSTALADOS FORA DAS ÁREAS RESTRITAS (CASAS DE MÁQUINAS, SALA DE PAINÉIS, SHAFTS, ETC.), OS ELEMENTOS DESTINADOS A MANOBRA E COMANDO (BOTOEIRAS, INTERRUPTORES, CHAVES SECC. OU DE COMANDO, ETC.) DEVERÃO SER INTERNOS AO MESMO, PODENDO ESTAR VISÍVEL NA PORTA DO MESMO, APENAS ELEMENTOS DE SINALIZAÇÃO.

10– NOS QUADROS INSTALADOS DENTRO DAS ÁREAS RESTRITAS (CASAS DE MÁQUINAS, SALA DE PAINÉIS, SHAFTS, ETC.), OS ELEMENTOS DESTINADOS A MANOBRA E COMANDO (BOTOEIRAS, INTERRUPTORES, CHAVES SECC. OU DE COMANDO, ETC.) DEVERÃO SER EXTERNOS AO MESMO, OU SEJA, NA PORTA DO QUADRO.

11– PARA OBTENÇÃO DAS INFORMAÇÕES REFERENTES AOS QUADROS ELÉTRICOS, TAIS COMO, FATORES DE POTENCIA E DEMANDA DOS QUADROS, POTENCIA DEMANDADA FINAL (KVA), BITOLA DO CIRCUITO ALIMENTADOR, COMPRIMENTO DO CIRCUITO ALIMENTADOR (m), DIÂMETRO DO ELETRODUTO DO CIRCUITO ALIMENTADOR, QUEDAS DE TENSÃO MÁXIMA E CALCULADA PREVISTAS PARA OS CIRCUITOS ALIMENTADORES DOS QUADROS, TIPO DE PROTEÇÃO GERAL DO QUADRO E TAMBEM TIPO DE PROTEÇÃO NO QGBT QUE ALIMENTAM OS QUADROS, CONSULTAR O DOCUMENTO "LISTA DE CABOS ALIMENTADORES DE MÉDIA E BAIXA TENSÃO".

12– OS CONTATORES PREVISTOS NOS QUADROS DO TIPO QLF's PARA COMANDO DOS CIRCUITOS DE ILUMINAÇÃO, DEVERÃO SER DE CORRENTE NOMINAL=16A, CATEGORIA 5A.

13– OS DISJUNTORES PREVISTOS PARA OS CIRCUITOS DE ILUMINAÇÃO E TOMADAS DOS QUADROS DO TIPO QLF's E QF's, DEVERÃO SER "CURVA B".

14– OS DISJUNTORES PREVISTOS PARA CIRCUITOS DE MOTORES DOS QUADROS QLF'S E QF'S, DEVERÃO SER "CURVA C".

15– PARA ALIMENTAÇÃO DOS EQUIPAMENTOS DAS SALAS DE EXAMES DE IMAGEM, TAIS COMO, RAIO X, TOMOGRAFIA, ANGIOGRAFIA, E ETC, FORAM ADOTADAS CARGAS ELÉTRICAS DEFINIDAS CONFORME INDICADAS NA "LISTA DE CABOS ALIMENTADORES DE BAIXA TENSÃO". ESSES VALORES DE CARGAS, BEM COMO AS BITOLAS DOS CABOS PREVISTOS E AINDA OS DISJUNTORES DE PROTEÇÃO DOS QGBT'S DAS SUBESTAÇÕES, DEVERÃO SER CONFIRMADOS POSTERIORMENTE, APÓS A DEFINIÇÃO POR PARTE DO HOSPITAL, DOS FORNECEDORES DOS EQUIPAMENTOS DE EXAMES.

ADVERTÊNCIA

01– QUANDO UM DISJUNTOR OU FUSÍVEL ATUA, DESLIGANDO ALGUM CIRCUITO OU A INSTALAÇÃO INTEIRA, A CAUSA PODE SER UMA SOBRECARGA OU UM CURTO-CIRCUITO. DESLIGAMENTOS FREQUENTES SÃO SINAL DE SOBRECARGA. POR ISSO, NUNCA TROQUE SEUS DISJUNTORES OU FUSÍVEIS POR OUTROS DE MAIOR CORRENTE (MAIOR AMPERAGEM), SIMPLESMENTE. COMO REGRA, A TROCA DE UM DISJUNTOR OU FUSÍVEL POR OUTRO DE MAIOR CORRENTE REQUER, ANTES, A TROCA DE FIOS E CABOS ELÉTRICOS, POR OUTROS DE MAIOR SECÇÃO (BITOLA).

02– DA MESMA FORMA, NUNCA DESATIVE OU REMOVA A CHAVE AUTOMÁTICA DE PROTEÇÃO CONTRA CHOQUES ELÉTRICOS (DISPOSITIVO DR), MESMO EM CASO DE DESLIGAMENTOS SEM CAUSA APARENTE. SE OS DESLIGAMENTOS FOREM FREQUENTES E, PRINCIPALMENTE, SE AS TENTATIVAS DE RELIGAR A CHAVE NÃO TIVEREM ÊXITO, ISSO SIGNIFICA, MUITO PROVAVELMENTE, QUE A INSTALAÇÃO ELÉTRICA APRESENTA ANOMALIAS INTERNAS, QUE SÓ PODEM SER IDENTIFICADAS E CORRIGIDAS POR PROFISSIONAIS QUALIFICADOS.
A DESATIVAÇÃO OU REMOÇÃO DA CHAVE SIGNIFICA A ELIMINAÇÃO DE MEDIDA PROTETORA CONTRA CHOQUES ELÉTRICOS E RISCO DE VIDA PARA OS USUÁRIOS DA INSTALAÇÃO.

Usar as espessuras indicadas e a cor preta.

Cor des.	Espessura (mm)
1	0,2
2	0,6
3	0,4
4	0,3
5	0,1
6	0,1
7	0,6
8	0,8
9	0,2
10	1,0
11	0,2
12	0,2
13	0,2
14	0,1
15	0,09
20 a 249	Use Objeto Color. Plot. Color.
250	0,1 67%
251	0,1 54%
252	0,1 40%
253	0,1 28%
254	0,1 13%

Ao Plotar use: 1189.00 x 841.00 mm Esc.PLT: 1=1.0000

e1400264.DWG S/C 16/05/2017 elis

NOTAS
1. CONFERIR MEDIDAS NO LOCAL
2.
3.
4.
5.
6.
7.
8.
9.
10.
11.

RAF arquitetura
RUA GOMES DE CARVALHO N°892 CJ 47, VILA OLIMPIA SAO PAULO SP CEP 04547-003 TEL/FAX. (11) 3045-1677 e-mail:rafsp@rafarquitetura.com.br
RUA SÃO CLEMENTE, N° 452 LARGO DOS LEÕES, BOTAFOGO RIO DE JANEIRO RJ CEP 22260-000 TEL/FAX. (21) 2539-2879 e-mail:raf@rafarquitetura.com.br
www.rafarquitetura.com.br

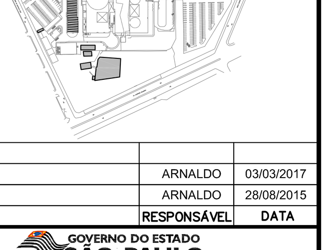

REV.	DESCRIÇÃO	RESPONSÁVEL	DATA
01	SUBSTITUIÇÃO DE BASE DE ARQUITETURA (FASE 1)	ARNALDO	03/03/2017
00	EMISSÃO INICIAL	ARNALDO	28/08/2015

Secretaria de Estado da Saúde — GOVERNO DO ESTADO SÃO PAULO

GRUPO TÉCNICO DE EDIFICAÇÕES
Av. Dr. Enéas de Carvalho Aguiar, n°.188, 3°andar São Paulo/SP Cep 05403-000 Tel. (11)3066 8420 Fax (11)3066 8482

DIRETOR DO D.T.E.: Arq. ADHEMAR DIZIOLI FERNANDES
AUTORES DO PROJETO: Arq. CAMILO CHINGOTTE

UNIDADE: HOSPITAL HELIÓPOLIS
LOCAL: RUA CONEGO XAVIER, 276 – SACOMÃ – SÃO PAULO – SP
REFERÊNCIA: DIAGRAMAS TRIFILARES PARTE 8
ETAPA DO PROJETO: PROJETO BÁSICO
CÓDIGO DO EDIFÍCIO: H-007 — FOLHA: DIA-12
ÁREA: — ESCALA: S/ESCALA — DATA: 28/08/2015
ARQUIVO: H-007-PB-DIA-PB-12-DT8-R01
COORDENAÇÃO DE PROJETOS: Arq. M. CRISTINA GOMES JOTTEN

Xref 1: I1400202 Xref 3: E1400214
Xref 2: E1400257
A0 1189.00 x 841.00 mm 1.00 m2
e1400264.DWG – 16/05/2017 elis