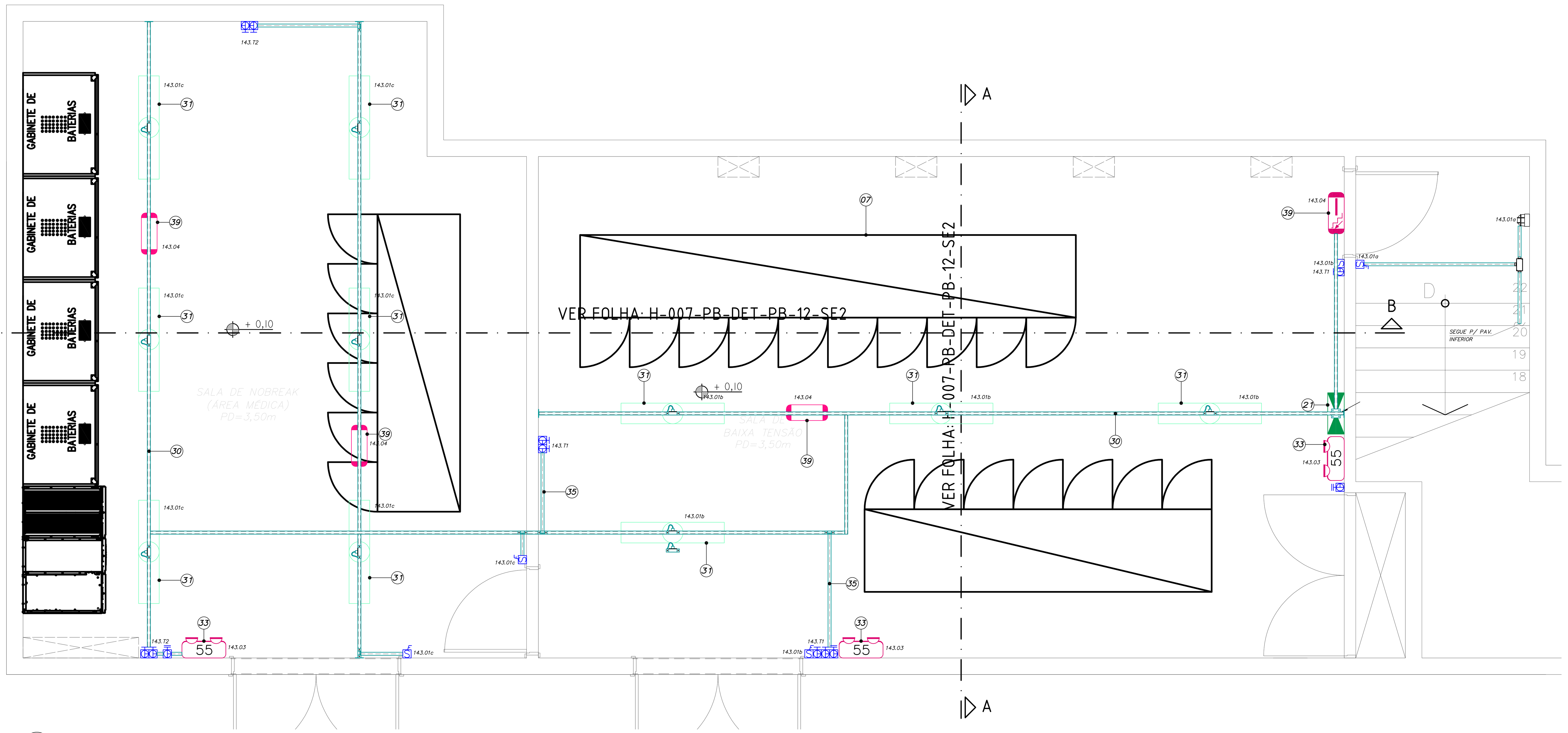

02 SUBESTAÇÃO 02
PLANTA DE ILUMINAÇÃO
NÍVEL INFERIOR
ESCALA 1:25

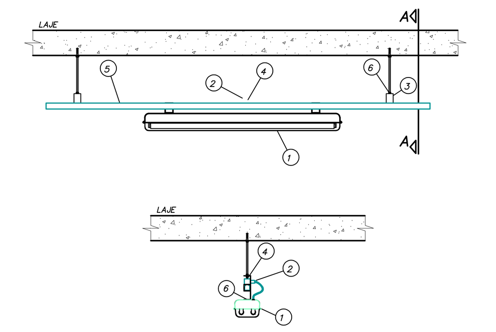

ITEM	DESCRIÇÃO	UNID.	QUANT.
1	LUMINÁRIA DE SOBREPOR, GRAU DE PROTEÇÃO IP-65. CORPO EM POLICARBONATO NA COR CINZA E REFLETOR EM CHAPA DE AÇO TRATADA COM ACABAMENTO EM PINTURA ELETROSTÁTICA EPÓXI-PÓ NA COR BRANCA. DIFUSOR EM POLICARBONATO TEXTURIZADO COM ACABAMENTO EXTERNO LISO. VEDAÇÃO EM POLIURETANO CONTÍNUO. POSSUI FECHOS INCORPORADOS E PRENSA-CABO INJETADO EM NYLON	PÇ	1
2	CORDÃO DE ALIMENTAÇÃO COM PLUGUE DE 2 PINOS OU DE 2 PINOS COM PINO TERRA, DESMONTÁVEL OU NÃO DESMONTÁVEL	M	–
3	SUSPENSÃO EM CHAPA DE AÇO GALVANIZADA, PARA INSTALAÇÃO DE LUMINÁRIA	PÇ	2
4	CONDULETE ø3/4" MONTADO EM CAIXA TIPO "C" E ESPELHO 4"x2"	CJ	1
5	PERFILADO 38x38mm	M	–
6	PORCA PERFIL COM PINO + PORCA SEXTAVADA	PÇ	2

DETALHE ELE-04
LUMINÁRIA LPT-22
ILUMINAÇÃO DA CABINE DE ENTRADA
S/ESC.

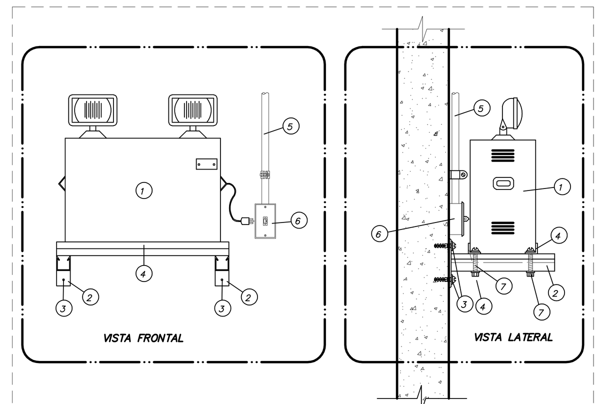

ITEM	DESCRIÇÃO	UNID.	QUANT.
1	BLOCO AUTÔNOMO PARA ILUMINAÇÃO DE EMERGÊNCIA COM 2 LÂMPADAS HALÓGENAS DE 55W (AUTONOMIA 2h)	PÇ	1
2	MÃO FRANCESA SIMPLES	PÇ	2
3	PARAFUSO CABEÇA REDONDA + ARRUELA LISA + BUCHA DE NYLON	CJ	4
4	CANTONEIRA PERFURADO	PÇ	2
5	ELETRODUTO METÁLICO	M	–
6	CONDULETE METÁLICO + ESPELHO COM TOMADA 250V (2P+T)	PÇ	1
7	PARAFUSO CABEÇA REDONDA + 2 ARRUELA LISA + PORCA SEXTAVADA	CJ	4

DETALHE ELE-05
BLOCO AUTÔNOMO PARA ILUMINAÇÃO DE EMERGÊNCIA
COM LÂMPADA HALÓGENA
S/ESC.

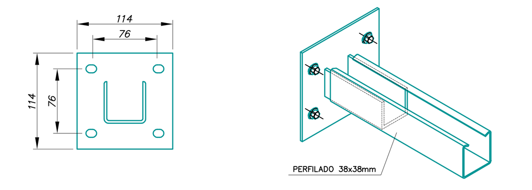

DETALHE ELE-06
FIXAÇÃO PERFILADO x PAREDE
S/ESC.

NOTAS

01 – TODAS AS ESTRUTURAS METÁLICAS NÃO DESTINADAS À CONDUÇÃO DE CORRENTE DEVERÃO SER SOLIDAMENTE ATERRADAS COM CABO DE COBRE NU #25mm2.
02 – FIXAR PRÓXIMO ÀS CHAVES SECCIONADORAS COM ABERTURA SEM CARGA PLACA DE ADVERTÊNCIA COM OS SEGUINTES DIZERES: "ESTA CHAVE NÃO DEVERÁ SER MANOBRADA EM CARGA".
03 – FIXAR NA PORTA DE ENTRADA DO POSTO PLACA DE ADVERTÊNCIA COM OS SEGUINTES DIZERES: "PERIGO DE MORTE – ALTA TENSÃO" COM SÍMBOLO INDICATIVO DE TAL PERIGO.
04 – DEVE SER EXECUTADO INTERTRAVAMENTO ELÉTRICO E MECÂNICO (TIPO KIRK) ENTRE O DISJUNTOR GERAL E A CHAVE SECCIONADORA COM ABERTURA SEM CARGA, CONFORME DIAGRAMA UNIFILAR
05 – FIXAR JUNTO AO CABO RESERVA PLACA DE ADVERTÊNCIA COM OS SEGUINTES DIZERES: "PERIGO DE MORTE – CABO ENERGIZADO".
06 – O CABO RESERVA DE MÉDIA TENSÃO DA ENTRADA DE ENERGIA DEVE POSSUIR COMPRIMENTO SUFICIENTE PARA QUE POSSA SUBSTITUIR QUALQUER UM DOS CABOS EFETIVOS.
07 – AS BLINDAGENS DOS CABOS DE MÉDIA TENSÃO NOS TERMINAIS DEVEM SER LIGADAS À TERRA E AO NEUTRO COM CABO #25mm2.
08 – OS CABOS DE MÉDIA TENSÃO DEVEM TER IDENTIFICAÇÃO DAS FASES A, B e C, A FIM DE FACILITAR OS SERVIÇOS NO CASO DE EVENTUAL MANUTENÇÃO;
09 – O POSTO PRIMÁRIO DEVE SER PROVIDO, NO MÍNIMO, DOS SEGUINTES EQUIPAMENTOS PARA PROTEÇÃO DOS OPERADORES :
- MANGA DE BORRACHA ISOLANTE, CLASSE DE TENSÃO NOMINAL.
- LUVAS DE BORRACHA ISOLANTE. CLASSE 2 (20KV) PARA SEREM UTILIZADAS EM POSTOS ONDE A TENSÃO NOMINAL É DE 36kV.
- PROTETOR FACIAL OU ÓCULOS DE SEGURANÇA.
- CAPACETE DE SEGURANÇA CLASSE B.
- ESTRADO-ISOLADO, COMPOSTO DE MADEIRA OU MATERIAL NÃO CONDUTOR E TAPETE DE BORRACHA ISOLANTE.
- CALÇADO DE PROTEÇÃO CONTRA RISCOS DE ORIGEM ELÉTRICA.
- CHAVES DOS CUBÍCULOS.
10 – A INSTALADORA DEVE CONTACTAR A CONCESSIONÁRIA PARA OBTENÇÃO DOS TRANSFORMADORES DE CORRENTE E DE TENSÃO DAS MEDIÇÕES, PARA POSIBILITAR SUA INSTALAÇÃO NOS CUBÍCULOS COMPACTOS.
11 – A QUANTIDADE DE HASTES DE ATERRAMENTO INDICADA EM PLANTA É UMA ESTIMATIVA. DEVEM SER ACRESCENTADAS, TANTAS HASTES QUANTO NECESSÁRIAS E/OU PROCEDER AO TRATAMENTO QUÍMICO DO SOLO, PARA OBTENÇÃO DA RESISTÊNCIA MÁXIMA DE 10 OHMS EM QUALQUER ÉPOCA DO ANO.
12 – TODOS OS CUBÍCULOS DE MÉDIA TENSÃO SÃO COMPACTOS.
13 – OS TC's E TP's DOS PAINÉIS DE MÉDIA TENSÃO DEVERÃO SER CONFIRMADOS, APÓS O ESTUDO DE SELETIVIDADE À SER EXECUTADO E APROVADO NA CONCESSIONÁRIA.
14 – OS FUSÍVEIS DE PROTEÇÃO DOS TRANSFORMADORES DEVEM SER CONFIRMADOS JUNTO AOS FABRICANTES DOS MESMOS, EM FUNÇÃO DA POTÊNCIA DOS TRANSFORMADORES.
15 – AS DIMENSÕES INDICADAS ESTÃO EM METROS.
16 – OS CABOS DE MÉDIA TENSÃO DEVEM POSSUIR IDENTIFICAÇÃO DAS FASES.
SENDO: FASE A – VERMELHA
FASE B – BRANCA
FASE C – MARRON
17 – DESENHOS COMPLEMENTARES DESSA FOLHA:
DIAGRAMA UNIFILAR: VER FOLHA *********
18 – DEVERÁ SER EXECUTADA UMA BANDEIRA DE FECHAMENTO SOBRE A PORTA DE ACESSO DA CABINE DE ENTRADA E DE MEDIÇÃO, PARA VIABILIZAR A ENTRADA E SAÍDA DOS EQUIPAMENTOS (C)1,60 x (H)0,60cm
19 – VER INFRAESTRUTURA DE ALARME DE INCÊNDIO, TELEFONIA, DETECÇÃO DE FUMAÇA, AUTOMAÇÃO E SEGURANÇA NO PROJETO DE SISTEMAS ELETRÔNICOS

IMPORTANTE

– A DISPOSIÇÃO DOS PAINÉIS DE BAIXA TENSÃO, ASSIM COMO SUAS RESPECTIVAS CANALETAS DE PISO, DEVERÃO SER CONFIRMADAS PELA INSTALADORA EM FUNÇÃO DAS DIMENSÕES DOS PAINÉIS ADQUIRIDOS.

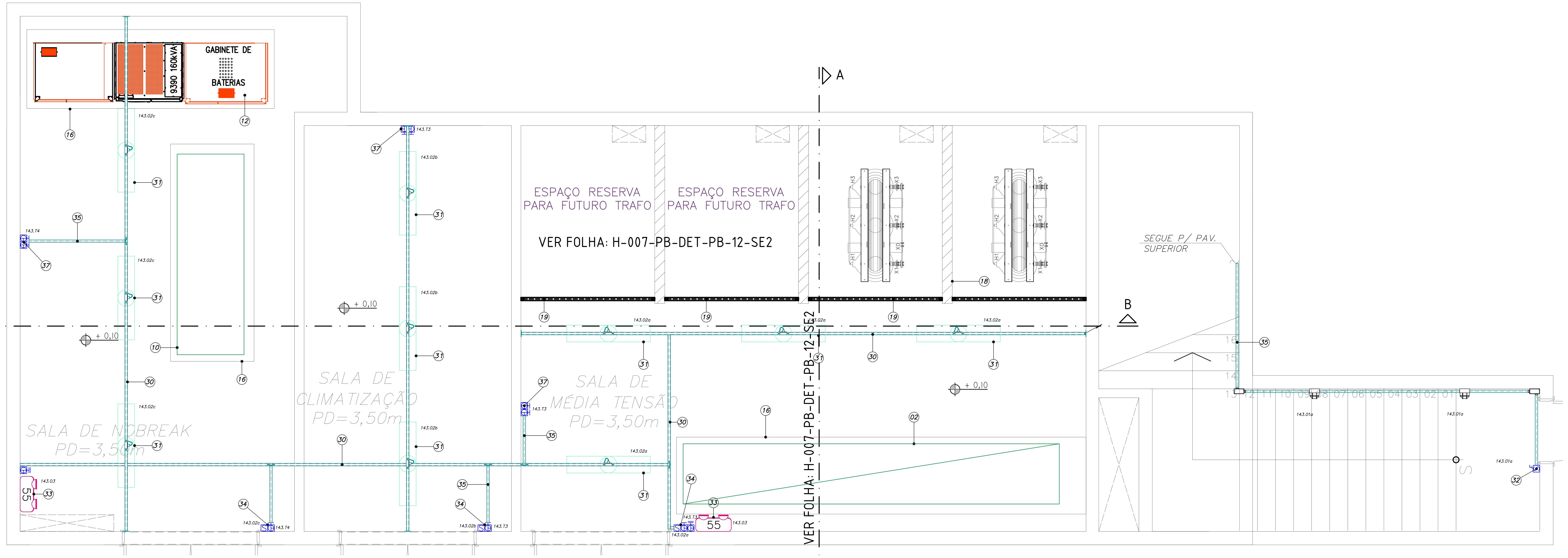

01 SUBESTAÇÃO 02
PLANTA DE ILUMINAÇÃO
NÍVEL SUPERIOR
ESCALA 1:25

LEGENDA INDICATIVA

01 1x ELETRODUTO EM PEAD ø4" – CONTENDO CABOS ALIMENTADORES DE MÉDIA TENSÃO + 1x ELETRODUTO EM PEAD ø4" (RESERVA) – VEM DA SUBESTAÇÃO 1 (VER DIAGRAMA UNIFILAR)
02 PAINEL DE MÉDIA TENSÃO "PMT-SE-02" (VER DIAGRAMA UNIFILAR)
03 TRF-SE-02-01 TRAFO A SECO DE 1500kVA-3ø-0,38V (VER DIAGRAMA UNIFILAR)
04 TRF-SE-02-02 TRAFO A SECO DE 1500kVA-3ø-0,38V (VER DIAGRAMA UNIFILAR)
05 BB-TRF-SE/2-01 BARRAMENTO BLINDADO – 380V
06 BB-TRF-SE/2-02 BARRAMENTO BLINDADO – 380V
07 QGBT-N/E-SE/2-01 (VER DIAGRAMA UNIFILAR)
08 QGBT-N/E-SE/2-02 (VER DIAGRAMA UNIFILAR)
09 QGBT-NOBREAK-SE/2-01 (VER DIAGRAMA UNIFILAR)
10 QGBT-NOBREAK-SE/2-02 (VER DIAGRAMA UNIFILAR)
11 UPS-SE/2-01/02 125kVA-380V-3ø
12 UPS-SE/2-03 160kVA-380V-3ø
13 LEITO PARA CABOS – 600x100mm
14 LEITO PARA CABOS – 200x100mm
15 LEITO PARA CABOS – 400x100mm
16 BASE EM ALVENARIA – h=0,10m
17 LEITO PARA CABOS – 800x100mm
18 PAREDE EM ALVENARIA COM h=2,50m
19 GRADE DE TELA GALVANIZADA FIXA PARA PROTEÇÃO COM TELA METÁLICA DE ARAME GALVANIZADO MALHA MÁXIMA #13mm – h=1,80m

LEGENDA INDICATIVA

20 ESTRADO DE MADEIRA, SEM COMPONENTES METÁLICOS, COM TAPETE DE BORRACHA, COM ESPESSURA MÍNIMA DE 1cm
21 QLF-E-SE2 (143)
22 PORTA DE CHAPA TIPO VENEZIANA PARA VENTILAÇÃO NATURAL COM 02 FOLHAS DE 1000(L)x2300(A)mm ABRINDO PARA FORA E ABERTURA DE 90°, DOTADA DE FECHADURA, TRINCO E CHAVES E PLACA DE ADVERTÊNCIA. (VER DETALHE 01 E 02)
23 PORTA DE CHAPA TIPO VENEZIANA PARA VENTILAÇÃO NATURAL COM 01 FOLHA DE 1000(L)x2300(A)mm ABRINDO PARA FORA E ABERTURA DE 90°, DOTADA DE FECHADURA, TRINCO E CHAVES E PLACA DE ADVERTÊNCIA.
24 DIAGRAMA UNIFILAR GERAL DE MÉDIA TENSÃO, EM CORES, EMOLDURADO
25 CAIXA COM FECHADURA "YALE" ABRIGANDO MATERIAL DE PROTEÇÃO, LUVAS E CHAVES DOS CUBÍCULOS
26 SHAFT DE INSTALAÇÕES ELÉTRICAS COM PORTA DE INSPEÇÃO.
27 BASE EM ALVENARIA – h=0,250m
28 CANALETA NO PISO PARA CABOS DE MÉDIA TENSÃO 600(L)x250(A)m NOS LOCAIS ONDE NÃO FOR PREVISTA A COLOCAÇÃO DE EQUIPAMENTOS SOBRE A CANALETA, ESTA DEVERÁ TER TAMPA EM CHAPA METÁLICA TIPO LISA ANTIDERRAPANTE
29 EXTINTOR DE INCÊNDIO DO TIPO CO2-6kg
30 PERFILADO 38x38mm PERFURADO
31 LUMINÁRIA TIPO LPT 24 – 2x T26 / 28W-220V-1ø (VER DETALHE ELE-04)
32 INTERRUPTOR PARALELO INSTALADO EM CONDULETE, ø3/4", SENDO 1 INTERRUPTOR, 220V-10A – h=1,30m
33 BLOCO AUTÔNOMO PARA ILUMINAÇÃO DE EMERGÊNCIA COM DUAS LÂMPADAS HALÓGENAS DE 55W – h=2,20m (VER DETALHE ELE-05)
34 CONJUNTO COM 1 TOMADA E UM INTERRUPTOR, INSTALADOS EM CONDULETE DUPLO, ø3/4", SENDO UMA TOMADA 220V (2P+T-20A) E UM INTERRUPTOR SIMPLES, 220V-10A – h=1,30m
35 ELETRODUTO DE FERRO GALVANIZADO ø3/4"
36 LUMINÁRIA TIPO ARANDELA CONTENDO 1 LÂMPADA FLUORESCENTE DE 100W MONTADA À 2,00m DO PISO ACABADO, OU CONFORME INDICADO EM PLANTA
37 CONJUNTO COM 2 TOMADAS, INSTALADAS EM CONDULETE DUPLO, ø3/4", CADA UM COM UMA TOMADA 220V (2P+T-20A) – h=1,30m
38 ELETRODUTO DE FERRO GALVANIZADO ø1" – ALIMENTA O QLF-E-SE2 (143)
39 BLOCO AUTÔNOMO PARA ILUMINAÇÃO DE EMERGÊNCIA COM UMA LÂMPADA FLUORESCENTE COMPACTA DE 11W EMBUTIDA NO TETO OU PAREDE
40 QEE-TE-03 (2x 3CV-380V-3ø)
41 ELETRODUTO DE FERRO GALVANIZADO ø1"
42 BARRA DE COBRE ELETROLÍTICO PARA CONEXÃO DO BARRAMENTO BLINDADO COM O TRAFO
43 LEITO PARA CABOS – 300x100mm
44 TRANSFORMADOR DE BAIXA TENSÃO – IP23 225kV – 380/220V
45 ELETRODUTO DE FERRO GALVANIZADO ø4" – ALIMENTA A SUBESTAÇÃO EXISTENTE NO SUBSOLO (PROVISÓRIO) – MT-017 E MT-018

ÁREA DE NÃO INTERVENÇÃO

Cor des.	Espessura (mm)
1	0,2
2	0,6
3	0,4
4	0,3
5	0,1
6	0,1
7	0,6
8	0,8
9	0,2
10	1,0
11	0,2
12	0,2
13	0,2
14	0,1
15	0,09
20 a 249	Use Objeto Color. Plot. Color.
250	0,1 67%
251	0,1 54%
252	0,1 40%
253	0,1 28%
254	0,1 13%

Usar as espessuras indicadas e a cor preta.

Ao Plotar use: 1559,00 x 841,00 mm Esc.PLT: 1=0.0250
e1400283.DWG S/C 16/05/2017 LUCIANO

RAF arquitetura
RUA GOMES DE CARVALHO N°892 CJ 47, VILA OLIMPIA SAO PAULO SP CEP 04547-003 TEL/FAX. (11) 3045-1677 e-mail:rafsp@rafarquitetura.com.br
RUA SÃO CLEMENTE, N° 452 LARGO DOS LEÕES, BOTAFOGO RIO DE JANEIRO RJ CEP 22260-000 TEL/FAX. (21) 2539-2879 e-mail:raf@rafarquitetura.com.br
www.rafarquitetura.com.br

REV.	DESCRIÇÃO	RESPONSÁVEL	DATA
01	SUBSTITUIÇÃO DE BASE DE ARQUITETURA (FASE 1)	ARNALDO	03/03/2017
00	EMISSÃO INICIAL	ARNALDO	28/08/2015

NOTAS
1. CONFERIR MEDIDAS NO LOCAL
2.
3.
4.
5.
6.
7.
8.
9.
10.
11.

Secretaria de Estado da Saúde — GOVERNO DO ESTADO SÃO PAULO

GRUPO TÉCNICO DE EDIFICAÇÕES
Av. Dr. Enéas de Carvalho Aguiar, n°.188, 3°andar São Paulo/SP Cep 05403-000 Tel. (11)3066 8420 Fax (11)3066 8482
DIRETOR DO G.T.E.: Arq. ADHEMAR DIZIOLI FERNANDES
AUTORES DO PROJETO: Arq. CAMILO CHINGOTTE

UNIDADE: HOSPITAL HELIÓPOLIS
LOCAL: RUA CONEGO XAVIER, 276 – SACOMÃ – SÃO PAULO – SP
REFERÊNCIA: PLANTA DA SUBESTAÇÃO 02 PLANTA DE ILUMINAÇÃO E TOMADAS
ETAPA DO PROJETO: PROJETO BÁSICO
CÓDIGO DO EDIFÍCIO: H-007
FOLHA: DET-11
ESCALA: 1:25
DATA: 28/08/2015
ARQUIVO: H-007-PB-DET-PB-11-SE2-R01
COORDENAÇÃO DE PROJETOS: Arq. M. CRISTINA GOMES JOTTEN

Xref 1: E1400275
Xref 2: I1400202
A000 1559.00 x 841.00 mm 1.31 m2
e1400283.DWG – 16/05/2017 LUCIANO