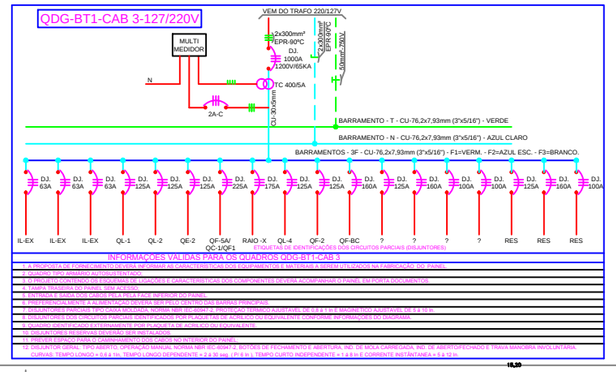

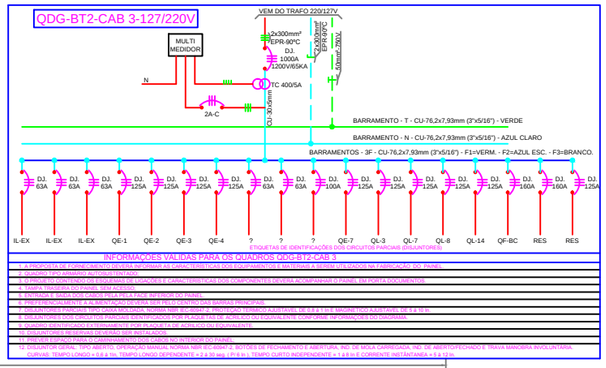

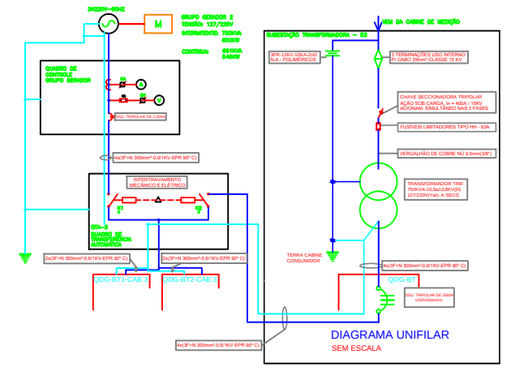

ITEM	DESCRIÇÃO
1	ELETRODUTO CORRUGADO 100mm (4") PEAD - ENVELOPADO EM CONCRETO;
2	CAIXA DE PASSAGEM 80x80x100cm C/ DRENO;
3	MASSA DE CALAFETAR P/ VEDAR BOCAS DOS DUTOS;
4	CABO DE MÉDIA TENSÃO TIPO MONOPOLAR, BITOLA DE 25mm², ISOLAMENTO PARA 8,7/15KV EM EPR-90°C;
5	TERMINAL MONOPOLAR CONTRÁTIL A FRIO 15KV - USO INTERNO
6	CABO DE COBRE 25mm² - FLEX - ATERRAMENTO DAS BLINDAGENS DOS CABOS 15KV;
7	PARA-RAIO COM RESISTOR DE ÓXIDO DE ZINCO (ZnO) 12KV - 10KA, NEUTRO ATERRADO, CORPO POLIMÉRICO;
8	SUPORTE METÁLICO PARA PARA-RAIOS POLIMÉRICOS E TERMINAÇÕES DE MÉDIA TENSÃO;
9	SUPORTE DE FERRO CHATO 1200x75x5mm, PINTADO C/ FURAÇÃO E PARAFUSO ADEQUADO;
10	BOLADOR EM APOIA SUPORTE DE VENTILAÇÃO, CLASSE 15KV - USO INTERNO;
11	VERGALHÃO DE COBRE NU, RÍGIDO, DIÂMETRO 95mm (3/8");
12	CHAVE SECCIONADORA TRIPOLAR CORRENTE NOMINAL DE 400A, CLASSE 15KV, 10KA/1min, ACIONAMENTO SIMULTÂNEA NAS TRÊS FASES, C/ ALAVANCA POR PUNHO DE MANOBRA, C/ CHAVE DE TRAVAMENTO KIRK, C/ FUSÍVEIS HH DE 63A;
13	TRANSFORMADOR TRIFÁSICO A SECO, POTÊNCIA DE 150KVA, TENSÕES PRIMÁRIAS DE 13,8; 13,2; 12,6; 12; 11,4 E 10,8 K C/ LIGAÇÃO EM DELTA, TENSÕES SECUNDÁRIAS DE 127/220V C/ LIGAÇÃO EM ESTRELA ATERRADA, NÍ MÍNIMO DE 95KV, 60Hz;
14	CANALETA DE CONCRETO C/ TAMPA ANTI-DERRAPANTE P/ PASSAGEM DE CABOS DE BAIXA TENSÃO - 0,90x0,40m.
15	CONDUTORES DE BAIXA TENSÃO 4x(3F + N) - #300mm²-0,6/1KV-EPR-90°C;
16	QUADRO DE PROTEÇÃO E DISTRIBUIÇÃO C/ DISJUNTOR GERAL TRIPOLAR DE 400A/3500V,50KA/1min E MAGNÉTICO FIXO E TÉRMICO AJUSTÁVEL (200 A 400A)
17	GRADES DE SEPARAÇÃO REMOVÍVEIS EM FERRO CANTONEIRA 1"x1"x3/16", ESPAÇO FIXO P/ LAJE NOS QUADROS/CANTOR
18	TELA DE MALHA 20x20mm EM ARAME 12BWG, ALTURA 2,10m E LARGURA CONFORME DIMENSÕES DOS NICHOS
19	VENEZIANA TIPO "CHICANA" (V.INTERNO) P/ VENTILAÇÃO PERMANENTE. 1,00x0,60m PROTEGIDA EXTERNAMENTE POR GRADE 1" TELA DE ARAME 12 BWG, C/ MALHA 5x5mm
20	JANELA EPOXITRO FIXO ABERTO P/ VENTILAÇÃO E ILUMINAÇÃO NATURAL C/ DIMENSÕES DE 1,80x0,60M, PROTEGIDA EXTERNAMENTE POR GRADE COM TELA DE ARAME 18 BWG, MALHA DE 5x5mm
21	PLACA DE ADVERTÊNCIA "PERIGO MÉDIA TENSÃO", CONFORME DES. 28 PÁG. 33/58 - PUBLICAÇÃO 18/08/2014 - GED 2861;
22	TAPETE DE BORRACHA ISOLADO P/ 15KV, MEDINDO 1,00x0,50M;
23	EXTINTOR DE INCÊNDIO DE GÁS CARBÔNICO COM 6 Kg PROTEGIDO POR ABRIGO EM CHAPA METÁLICA;
24	CABO DE COBRE NU 7 FIOS #50mm² - NAS PAREDES A 20 cm DO PISO, ANEL COLETOR DOS ATERRAMENTOS;
25	CABO DE COBRE NU 7 FIOS #35mm² - MALHA DE ATERRAMENTO ENTERRADA A 0,50m DO PISO ACABADO;
26	CABO DE COBRE NU FLEXÍVEL #25mm² (CAPA VERDE), INTERLIGAÇÃO DAS MALHAS DOS EQUIPAMENTOS E ELEMENTOS METÁLICOS NÃO ENERGIZADOS AO ANEL COLETOR;
27	HASTE DE TERRA TIPO COPPERWELD ALTA CAMADA, DIÂMETRO 16mm (5/8")x2,4m FIXADA AO CABO DA MALHA POR SOLDA EXOTERMICA
28	SOLDA EXOTERMICA CABO 50xCABO 50mm²;
29	CONECTOR PF 35 (ANEL COLETOR AO CABO 25mm²)
30	CAIXA EM ALVENARIA 200x200x500mm C/ TAMPA REMOVÍVEIS P/ INSPEÇÃO / MEDIÇÃO DA RESISTÊNCIA DE TERRA;
31	CONECTOR PF 50 P/ INTERLIGAÇÃO DO RAMOCHO DO ANEL COLETOR À MALHA DE ATERRAMENTO;
32	LUMINÁRIA BLINDADA C/ LÂMPADA ELETRÔNICA 20W-127V;
33	ELETRODUTO PVC RÍGIDO INSTALADO APARENTE NO TETO OU PAREDE;
34	CONDULETE UNIVERSAL C/ TOMADA 2P+T-20A/250V - ALTURA h=1,20m DO PISO;
35	INTERRUPTOR PARALELO LINHA AQUATIC - ALTURA h=1,20m DO PISO;
36	CONDULETE UNIVERSAL C/ INTERRUPTOR PARALELO - ALTURA h=1,20m DO PISO;
37	QUADRO DE TRANSFERÊNCIA AUTOMÁTICA - QTA-1
38	QUADRO QDG-BT1-CAB 3 E QDG-BT2-CAB 3
39	GRUPO GERADOR 127/220V - T90KVA/500KW (STANDBY) 68KVA/54KW (PRIME) - VERSÃO ABERTA
40	ATENUADOR DE RUÍDOS (EXAUSTÃO) MEDINDO 1600mm X 1550mm X 1000mm.
41	ATENUADOR DE RUÍDOS (ASPIRAÇÃO) MEDINDO 1600mm X 1550mm X 600mm.
42	CANALETA PARA DUTO DE COMBUSTÍVEL 200x200mm, COBERTURA COM CHAPA XADREZ
43	VENTILADOR/EXAUSTOR TIPO AXIAL DE PAREDE COM VAZÃO 360m3/hp.e. 15mmca, CONSUMO 300w/220V/2P/60°
44	TANQUE DE COMBUSTÍVEL 500 LITROS.
45	BACIA DE CONTENÇÃO P/ ÓLEO COMBUSTÍVEL DO GRUPO GERADOR.
46	BATERIAS
47	PORTA ACÚSTICA EM CHAPA DE FERRO COM DUAS FOLHAS MEDINDO 1200mm X 2100mm.
48	PORTA ACÚSTICA EM CHAPA DE FERRO COM DUAS FOLHAS MEDINDO 1600mm X 2100mm.
49	PORTA ACÚSTICA EM CHAPA DE FERRO COM UMA FOLHAS MEDINDO 800mm X 2100mm.
49	CAIXA DE MADEIRA 0.40x0.25x0.25m (LAP) P/ GUARDAR LUVAS CLASSE 2 E TALCO
50	MÓDULO DO DISJUNTOR GERAL DE 2000A DO TRANSFORMADOR.

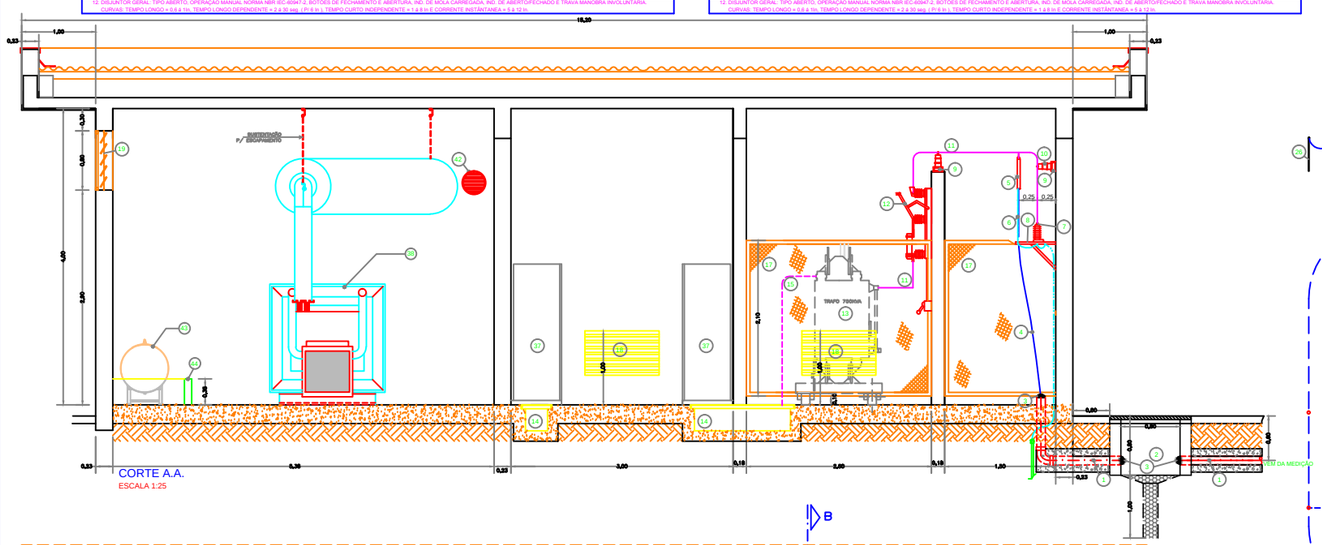

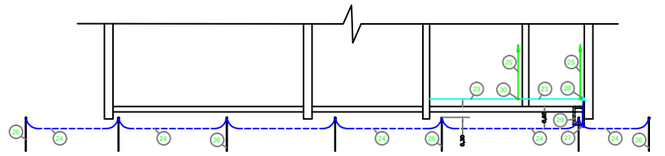

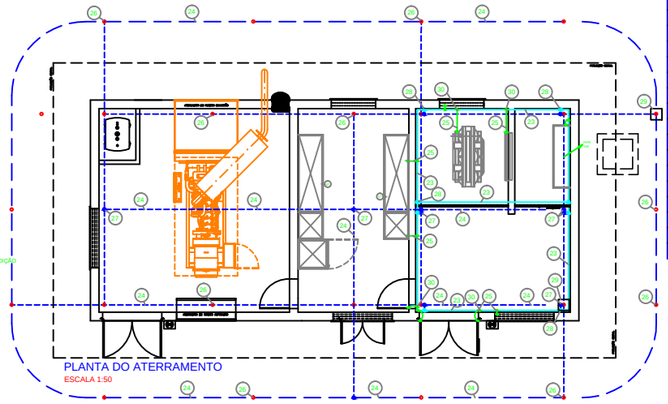

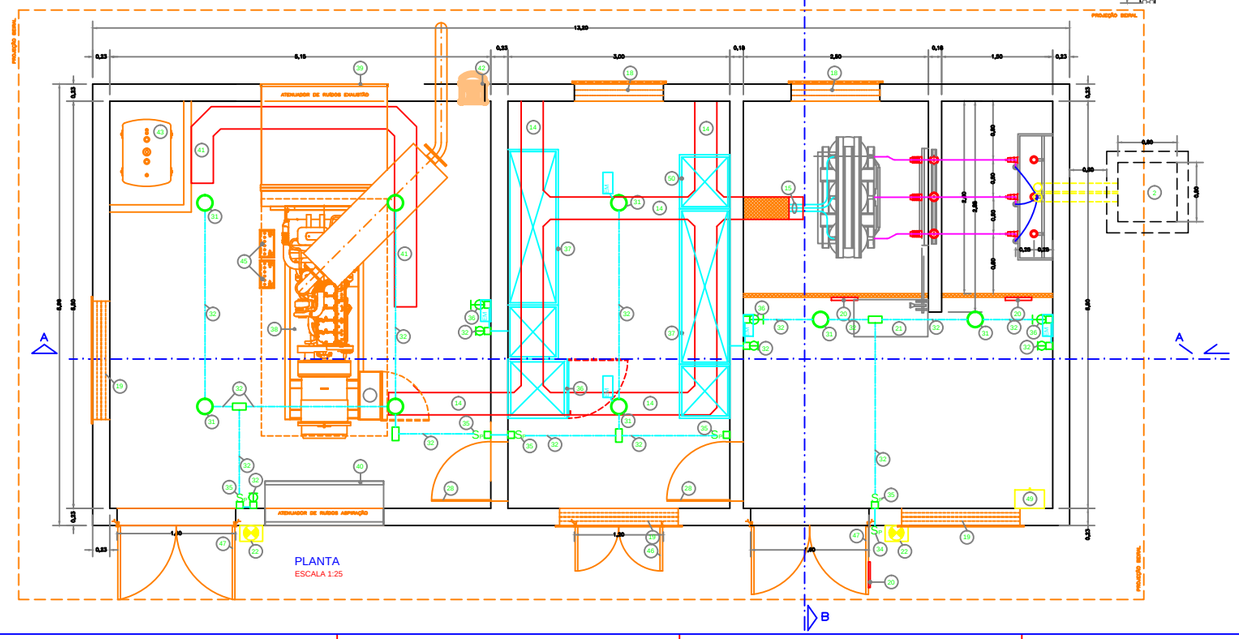

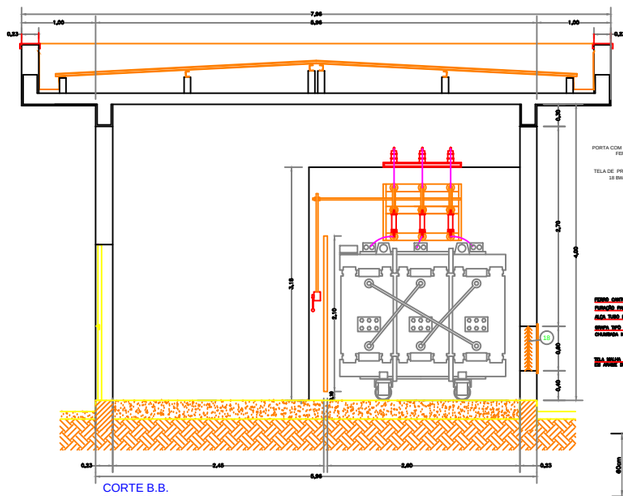

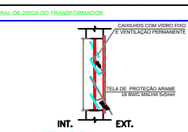

DESENHOS DE REFERENCIA DAS NORMAS CPFL

DES.Nº	DESCRIÇÃO	PAGINA	DATA	GED Nº
1 - 4/4	ENTRADA SERVIÇO SUBTERRÂNEA	4 DE 41	18/08/2014	2859
8	CAIXA DE PASSAGEM SUBTERRÂNEA	8 DE 41	18/08/2014	2859
13 - 1/4	CABINE ALVNARIA - ENTRADA SUBTERRÂNEA	26 DE 41	18/08/2014	2859
22	ATERRAMENTO-POSTO TRANSF. ABRIGADO	19 DE 58	18/08/2014	2861
28	PLACA DE PERIGO - SINALIZAÇÃO ADVERTÊNCIA	33 DE 58	18/08/2014	2861

NOTAS:

1. PINTAR VERGALHÕES PRIMÁRIO NAS CORES:
   FASE A (R) = VERMELHA; FASE B (S) = AZUL ESCURO e FASE C(T) = BRANCA
2. ATERRAR CARÇAÇA DO TRAFO, BLINDAGEM DAS TERMINAÇÕES, BLINDAGEM DOS CABOS MT FERRAGEM DA CHAVE SECCIONADORA MT., BASES SUPORTES DOS ISOLADORES PEDESTAIS, PORTA DE ACESSO, JANELA DE VENTILAÇÃO E ILUMINAÇÃO, GRADES DE SEPARAÇÃO, CAIXA DOS TCs, CAIXA MUFLA, CARÇAÇA DOS QUADROS DISTRIBUIDORES E DEMAIS ELEMENTOS - METÁLICOS NÃO ENERGIZADOS. UTILIZAR CABOS DE COBRE DE SEÇÃO 25 mm² CONFORME DETALHES DO ATERRAMENTO NA FOLHA DO PROJETO.
3. INSTALAR BUCHA DE ACABAMENTO E VEDAR COM MASSA DE CALAFETAR AS TERMINAÇÕES DOS ELETRODUTOS NA CAIXA DE PASSAGEM E NO INTERIOR DA CABINE.
4. IDENTIFICAR OS CABOS SUBTERRÊNEOS DE ENTRADA M.T. NAS CAIXAS DE PASSAGENS E JUNTO AS TERMINAÇÕES CONTRÁTEIS M.T. COM FITA ISOLANTE NAS CORES VERMELHA, AZUL ESCURO E BRANCA;
5. RESISTÊNCIA DO ATERRAMENTO DEVERÁ SER INFERIOR A 10 OHM.
6. DEIXAR SOBRA DE 1,5m POR PERNA NA CAIXA DE PASSAGEM.
7. IDENTIFICAR OS CONDUTORES MT ATRAVÉS DE FITA ISOLANTE: FASE "V"-COR VERMELHA (ANTIGA FASE "A"), FASE "A"-COR AZUL ESCURA (ANTIGA FASE "B") E FASE "B"-COR BRANCA (ANTIGA FASE "C") NAS TERMINAÇÕES OU MUFLAS.
8. A BLINDAGENS DOS CABOS MT DEVEM SER LIGADAS A TERRA E INTERLIGADAS AO NEUTRO DO SISTEMA., CASO EXISTA.
9. VER DETALHES DO INTERTRAVAMENTO MECÂNICO E ELÉTRICO NO PROJETO DE PROTEÇÃO.

PROPRIETÁRIO: SP. SECRETARIA DE SAÚDE
HOSPITAL CLEMENTE FERREIRA DE LINS

RESPONSÁVEL TÉCNICO:
PAULO GROSSI - ENG. ELETRICISTA - CREA 0600239070

REVISÃO	ASSUNTO	DATA	RESPONSÁVEL
R1	REVISÃO DO GRUPO GERADORES	14/05/2015	PJG → LF

P.G. PROJETOS ELETRICOS
RUA PEDRO DE TOLEDO, 1187 - CEP: 16.400-105 - LINS - SP.
Fone/Fax: (14) 3522 7366 - e-mail: paulogrossi@ipnet.com.br

OBRA: CABINE TRANSFORMADORA Nº3
PROPRIETÁRIO: SP SECRETARIA DE SAUDE HOSPITAL CLEMENTE FERREIRA DE LINS
LOCAL: EST. LINS QUIÇAÇARA, S/N KM 4 – LINS – SP
DESENHO: PLANTA, CORTES, ATERRAM.,DIAGRAMA UNIF. E DETALHES
PRANCHA: EL6/7
PROJETO: PAULO GROSSI
DESENHO: LEANDRO FUTATA
ESCALA: INDICADAS
DESENHO Nº: 02/PG/2015
DATA: FEVEREIRO/2015
ART: 92221220131888959