CORTE 4 - BANCADA DE INOX (COM CUBA) E ARMÁRIO

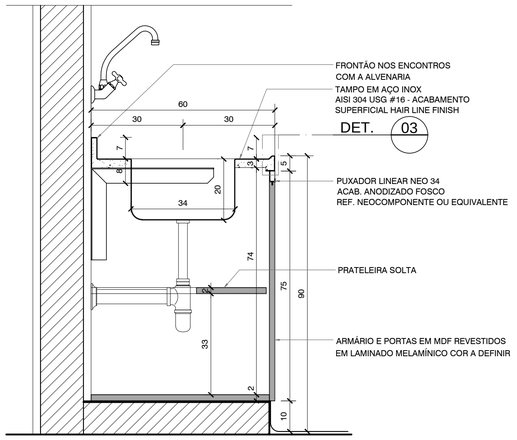

CORTE 4
ESC.1:10

CORTE 5 - BANCADA DE INOX (COM CUBA PROFUNDA)

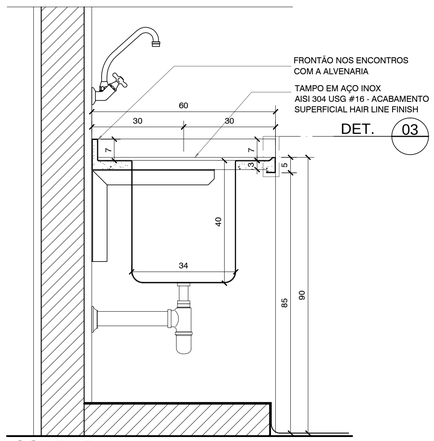

CORTE 5
ESC.1:10

CORTE 6 - EXPURGADEIRA

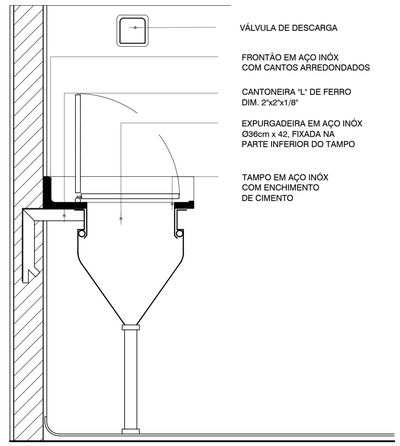

CORTE 6
ESC.1:10

LEGENDA BANCADAS DE GRANITO:

01 TAMPO DE GRANITO ESP. 2cm COM FRONTÃO DO MESMO MATERIAL H=7cm.
02 SÓCULO H= 10 cm
03 CUBA DE AÇO INOX 35x45x20
04 CUBA DE LOUÇA
05 ARMÁRIO E PORTAS EM MDF REVESTIDAS EM LAMINADO MELAMÍNICO COR A DEFINIR
06 GAVETAS EM MDF REVESTIDAS EM LAMINADO MELAMÍNICO COR A DEFINIR
07 FÓRMICA
08 TAMPO EM MDF REVESTIDO COM LAMINADO MELAMÍNICO COR À DEFINIR

LEGENDA BANCADAS DE AÇO INOX:

01 CRETO REVESTIDO EM AÇO INOX COM FRONTÃO EM PEÇA ÚNICA DO MESMO MATERIAL H=7cm.
02 SÓCULO H= 10 cm
03 CUBA DE AÇO INOX 35x45x20
04 CUBA DE AÇO INOX 35x45x40
05 CUBA DE AÇO INOX ø25
06 EXPURGADEIRA
07 VÁLVULA DE DESCARGA.
08 ARMÁRIO E PORTAS EM MDF REVESTIDAS EM LAMINADO MELAMÍNICO COR A DEFINIR
09 GAVETAS EM MDF REVESTIDAS EM LAMINADO MELAMÍNICO COR A DEFINIR
10 ESCANINHOS REVESTIDOS EM LAMINADO MELAMÍNICO COR A DEFINIR
11 PÉ TUBULAR EM AÇO INOX POLIDO D= 1 1/2"
12 RODATETO EM MDF REV. EM LAMINADO MELAMÍNICO (REF. FÓRMICA MALIBU L022 TX)
13 FAIXA EM MDF REV. EM LAMINADO MELAMÍNICO (REF. FÓRMICA MALIBU L022 TX)
14 FECHADURA COM CHAVE, ACABAMENTO CROMADO

LEGENDA BANCADAS DE MADEIRA / GRANITO

01 TAMPO EM MDF 25 mm REVESTIMENTO LAMINADO MELAMÍNICO COR A DEFINIR
02 TAMPO EM GRANITO 20MM
03 REVESTIMENTO EM LAMINADO MELAMÍNICO COR A DEFINIR
04 REVESTIMENTO EM LAMINADO MELAMÍNICO COR A DEFINIR
05 VIDRO TRANSPARENTE, TEMPERADO, INCOLOR, LISO, ESP. 10 mm

LEGENDA DE NUMERAÇÃO DAS FOLHAS

SÉRIE 100 - IMPLANTAÇÃO E PLANTAS DE ALVENARIAS	SÉRIE 600 - MAPEAMENTO DE CAIXILHOS
SÉRIE 200 - PLANTAS DE LAYOUT	SÉRIE 700 - MAPEAMENTO DE BANCADAS
SÉRIE 300 - PLANTAS DE PAGINAÇÃO DE FORRO	SÉRIE 800 - MAPEAMENTO DE ÁREAS MOLHADAS
SÉRIE 400 - PLANTAS DE PAGINAÇÃO DE PISO	SÉRIE 900 - DETALHES GERAIS
SÉRIE 500 - CORTES E FACHADAS	

CORTE 7 - BANCADA EM MDF LAMINADO / GRANITO

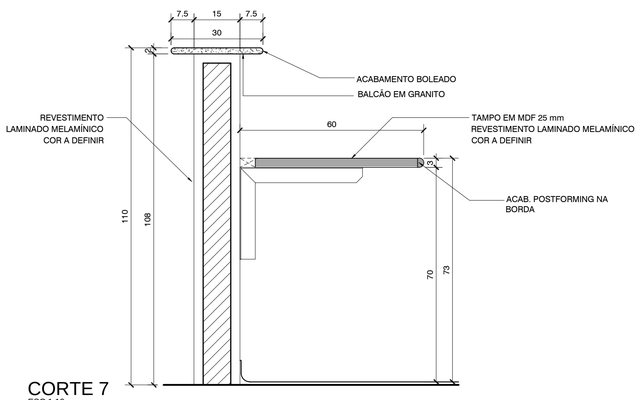

CORTE 7
ESC.1:10

CORTE 8 - BANCADA DE GRANITO (COM CUBA DE LOUÇA)

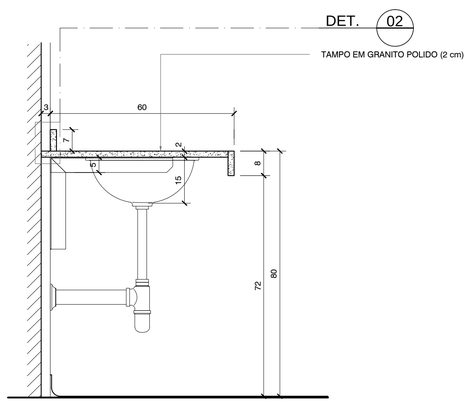

CORTE 8
ESC.1:10

CORTE 9 - BANCADA EM MDF LAMINADO / GRANITO

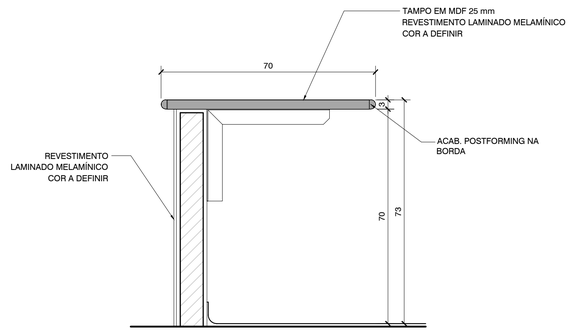

CORTE 9
ESC.1:10

OBSERVAÇÕES GERAIS:

* Todas as medidas em metros exceto onde indicado;
* Antes da execução, conferir todas as medidas no local;
* Não tomar medidas em escala na planta;
* Toda interferência necessária em alvenaria existente deve ter as medidas confirmadas no local e confrontadas com as medidas fornecidas em projeto executivo podendo haver necessidade de ajustes;
* Em caso de reformas, recuperar as áreas que sofrerem danos causados pela intervenção. Principalmente pintura, pisos e jardins. Em cada caso, conferir o padrão existente no local;
* Demais especificações em Memorial Descritivo de Arquitetura.

DETALHE 01 - BORDA MOLHADA E SAIA

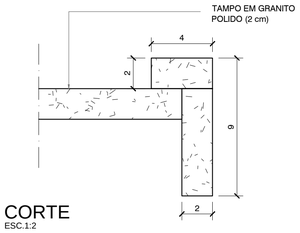

CORTE
ESC.1:2

DETALHE 02 - FRONTÃO

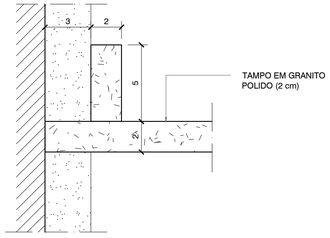

CORTE
ESC.1:2

DETALHE 03 - BALCÃO EM INOX COM BORDA

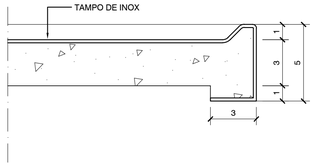

REV.	DESCRIÇÃO	RESPONSÁVEL	DATA
07	REVISÃO GERAL		ABRIL/2018
06	BANCADA BM 02		SET/2016
05	TAMANHO BANCADA BA 28		AGO/2016
04	BANCADAS DE MADEIRA / DETALHES		AGO/2016
03	BANCADA 32		FEV/2016
02	ALTERAÇÃO BANCADAS BA25 / BA26		AGO/2015
01	ALTURA BANCADAS SANITÁRIOS		JUNHO/2015
00	EMISSÃO INICIAL		JUNHO/2015

PROJETO EXECUTIVO

construção:

Simétrica
Simétrica Engenharia Ltda.
RUA JOÃO ADOLFO, 118 - CENTRO
SÃO PAULO - SP - CEP. 01050-20
FONE: (11) 3112-1122 / FAX (11)3112-2143
Email - simetrica@simetrica.com.br

arkhitektón ASSOCIADOS
Tel./Fax XXX (11) 40141025
E-mail: arkhitekton@arkhitekton.com.br
www.arkhitekton.com.br

Secretaria de Estado da Saúde

GOVERNO DO ESTADO SÃO PAULO

GRUPO TÉCNICO DE EDIFICAÇÕES
Av. Dr. Enéas Carvalho de Aguiar, nº.188, 3°andar
São Paulo-SP Cep 05403-000
Tel. (11)3066 8420 Fax (11)3066 8482

HOSPITAL DE BEBEDOURO

LOCAL: AVENIDA AMÉLIA BERNARDINO CUTRALE – BEBEDOURO – SP

REFERÊNCIA: BLOCO 01 – DETALHAMENTO

BANCADAS

CÓDIGO DO EQUIPIDO	FOLHA
H–000	FL–084

ÁREA	ESCALA	DATA
	1:25	ABRIL/2018

ARQUIVO: HB_BL01_EXE_ARQ_700_REV-07-R00

DIRETOR DO E.T.E.: Arq. ADHEMAR DIZIOLI FERNANDES
AUTORES DO PROJETO: arq. CAMILO CHINGOTTE
COORDENADOR DE PROJETOS: Arq. M. CRISTINA GOMES JOTTEN